inoxcon

Excellent in warmwater

PRODUCTCATALOGUS 2014

Warmwater- & Verwarmingssystemen

www.inoxcon.nl

Importeur ACV

Wie wij zijn

Een jong bedrijf met een schat aan ervaring

Inoxcon is een jong en vooruitstrevend bedrijf als importeur van ACV. Als onafhankelijke onderneming gespecialiseerd in warmwater oplossingen voor huishoudelijke en collectieve toepassingen maakt Inoxcon dankbaar gebruik van de jarenlange ACV ervaring.
Kortom, een Jong bedrijf met een schat aan ervaring!

- De opdrachtgever en het gestelde budget is voor Inoxcon leidend.
- Wij respecteren altijd de regelgeving en voorschriften in onze adviezen en berekeningen.
- Wij streven naar een optimaal warmwater comfort.
- Kwaliteit en duurzaamheid zijn voor Inoxcon essentiele aspecten.

Wat wij doen

Exellent in warmwater

Warmwater is een essentieel onderdeel van het moderne leven. Woningen, ziekenhuizen, industrie en winkels zijn afhankelijk van een voldoende en betrouwbaar gebruik van warm water voor onder andere warmte en hygiëne. Inoxcon voelt dan ook de verantwoordelijkheid om het produceren van warmwatersystemen zo efficiënt mogelijk te maken, met het grootst mogelijke respect voor het milieu.

Naast een specialisme in efficiënte warmwater-systemen passen wijdeze expertise ook toe op verwarmingsystemen. Zo hebben wij een focus op flexibele, multi-energy boilers en direct gestookte HR boilers. En daar waar geen toepassing is voor gas bieden wij stookolie en elektrische oplossingen voor bijvoorbeeld de maritieme sector. Daarnaast bieden onze producten mogelijkheden op het gebied van duurzame combinaties als met zonneboilers en warmtepompen.

Wij zijn een partner in het leveren van warmwater & verwarmingsoplossingen bij het ontwerpen van de installaties op maat. Tevens worden we gezien als een betrouwbare partner in het verlenen van technische ondersteuning en after-sales service.

ACV producten voldoen aan de normen volgens:

Onze excellentie

ROESTVAST STAAL

Het gebruik van hoogwaardig roestvast staal is van belang voor onze producten, namelijk voor een grote weerstand tegen corrosie, een uitmuntende betrouwbaarheid en een langdurende prestatie.

GEÏNTEGREERDE OPLOSSINGEN

Onze producten zijn ontworpen om samen te werken. Zo leveren wij een breed aanbod van oplossingen die exact aansluiten op wensen van onze klanten.

KWALITEIT

Bij vakmanschap en innovatief management horen materialen van hoge kwaliteit.
Dit is dan ook ons handelsmerk.

LEVENSWAARDEN

Duurzaamheid, service op maat en prestatiegerichte onderdelen zorgen voor een kosten efficiënte levenscyclus. Daarnaast zijn de producten van Inoxcon plug and play te combineren met duurzame technieken.

PRODUCT INNOVATIE

Ons productassortiment is continu up to date. Deze prestaties kunnen alleen worden gerealiseerd dankzij onze focus op research en developement.

GESELECTEERDE OPLOSSINGEN

Ons enthousiaste team met service medewerkers staat onze klanten bij met trainingen en advies op maat. Zij bieden hulp bij het implementeren van nieuwe technologieën en geven advies voor het inregelen van systemen.

Tank in Tank concept

Centraal in alle producten van ACV is het unieke Tank-in-Tank design. Dit is een hoogwaardige roestvast stalen binnentank binnen de boiler die het mogelijk maakt energiezuinig snel warm water op te slaan onder hoge temperaturen. Een geavanceerd systeem dat al jaren tot in de finesse door ACV wordt doorontwikkeld.

Lange levensduur

Het buitenste primaire tank bevat het water dat circuleert, en de warmte verplaatst naar een secundaire binnentank van sanitair warm water. De buitenste tank en de gegolfde structuur van de binnenste tank zijn verantwoordelijk voor de uitzetting en krimp van de boiler. Dit zorgt voor verminderdde kalkaanslag en een lange levensduur van de ACV boilers.

Hygiënisch

Doordat de boiler door het Tank-in-Tank concept goed bestand is tegen thermische schokken, is het mogelijk om water op te slaan bij hoge temperaturen. Dit reduceert de eventuele opbouw van bacteriën. Het Tank in Tank concept van ACV is daarmee erg hygiënisch en dus uiterst geschikt voor de consumptieve, industriële en medische productie van warm water.:

Hoogwaardig roestvast staal

Binnen het Tank-in-Tank concept wordt alleen gebruik gemaakt van hoogwaardig roestvast staal. De kwalitatieve toepassing hiervan is reeds ruimschoots bewezen door tientallen jaren onderzoek en in het veld opgedane ervaring van vele honderdduizenden boilerinstallaties in woningen, bedrijfspanden en industrieën over de hele wereld.

Het hart van de HR boiler

De kern van de ACV-boilers is een roestvast stalen warmtewisselaar: een solide 'hart' waarop vele jaren kan worden vertrouwd. Het zelfreinigende ontwerp van de warmtewisselaar, waarin de rookgassen naar beneden stromen door middel van roestvast stalen rookgaskanalen, zorgt ervoor dat de 'slagaders' soepel blijven. Het onderhoud is dan ook gereduceerd tot een eenvoudige jaarlijkse check-up.

Van plaat tot afgewerkt product

ACV maakt en controleren alle essentiële roestvast stalen componenten in de producten. Dit gebeurt in de fabriek in België waar de kwaliteit van de geleverde grondstoffen wordt gecontroleerd voordat alles wordt gesneden, gelast, behandeld, en gemonteerd. Ook bij andere onderdelen die niet uit roestvast staal bestaan hanteerd ACV strikte richtlijnen en strenge kwaliteitscontroles.

Toepassingen

Van hotels en ziekenhuizen tot overheidsgebouwen en wellness: de producten van Inoxcon worden gebruikt door uiteenlopende klanten in heel Nederland. Inoxcon ziet hierbij het belang van een sterk netwerk waarin distributeurs, overheden, adviseurs, installateurs en architecten iedere dag weer het beste uit de producten halen. Van installatieadvies tot onderhoud en uiteindelijk de beste after sales service.
Kortom; Inoxcon heeft gerichte oplossingen voor een breed scala aan gebruikers.

Scheepvaart

- Maatgerichte oplossing, bijvoorbeeld oliestook of elektrische verwarming
- Gerichte afstelling van het systeem op:
  - specifieke keuringen
  - verpakking
  - continuïteit
  - aantal voorzieningen

Hotels

- De hele dag warm water, onafhankelijk van het soort hotel en aantal kamers
- Mogelijkheid tot uitbreiding met wellness Sportaccommodaties
- Veel waterverbruik in relatief korte periodes
- Specifieke warm water toepassingen voor elke soort sport en bijhorende behoeften
- Mogelijkheid tot uitbreiding met horeca

Campings & recreatie

- Ten alle tijden comfortabel warm water, onafhankelijk van de grootte en soort van de accommodatie
- Gerichte afstelling van het systeem op:
  - aantal bezoekers
  - soort camping
  - aantal voorzieningen

Grootkeukens

- Gerichte afstelling van het systeem op:
  - aantal maaltijden
  - spoelcapaciteit
  - aangesloten apparatuur gebruikCollectieve woonvormen, zorgcentra, ziekenhuizen en penitiaire inrichtingen
- Voortdurend warm water, onafhankelijk van het aantal woningen en type bewoning
- Gedeeld en gezamenlijk onderhoud

Autowasserettes

- Gerichte afstelling van het systeem op:
  - de mate van continuïteit
  - het aantal voorzieningen
  - het geplande gebruik

Industrie

- Betrouwbaarheid van het systeem voor de continuïteit en kwaliteit van het proces en eind-product
- Gerichte afstelling van het systeem op:
  - het proces
  - de continuïteit
  - de hoeveelheid water

Semi-permanente huisvesting

- Flexibel in te richten systeem
- Gerichte afstelling van het systeem op:
  - aantal units
  - het soort project en gebruiker
  - de behoefte van de gebruiker

Kapsalons

- Voortdurend warm water
- Opvang van pieken

Assortimentsoverzicht

Comfort serie

Indirect gestookte boiler uitgevoerd in RVS
- Unieke en gepatenteerde tank-in-tank principe
- 5 modellen van 105 – 242 liter inhoud
- Vermogen van 23 – 53 kW
- Staande, hangende of horizontale uitvoering
- Comfort E serie met additioneel elektrische verwarmingselement 2,2, kW, Type E
- Optioneel leverbaar met dubbele scheiding (> 45 kW)

Smart Line serie

Indirect gestookte boiler uitgevoerd in RVS
- Unieke en gepatenteerde tank-in-tank principe
- Van 100 – 420 liter inhoud
- Vermogen 23 – 88 kW
- Staande of hangende uitvoering
- Meerdere energiebronnen mogelijk
- Leverbaar met additioneel elektrische verwarmingselement
- Leverbaar in speciaal duplex staal
- Leverbaar met dubbele scheiding (> 45 kW)

HR serie

Indirect gestookte boiler uitgevoerd in RVS
- Unieke en gepatenteerde tank-in-tank principe
- 6 modellen van 300 – 1.000 liter inhoud
- Vermogen 76 – 112 kW
- Staande uitvoering
- Optioneel leverbaar in speciaal 'Duplex roest vast staal'

Jumbo

Indirect gestookte boiler uitgevoerd in RVS
- Unieke en gepatenteerde tank-in-tank principe
- 2 modellen van 800 en 1.000 liter inhoud
- Vermogen 100 en 112 kW
- Staande uitvoering

Voorraadvaten

- **300 - 3000 liter inhoud**
- staande uitvoering
- Leverbaar voor zowel enkele als dubbele sheding.
- Leverbaar als complexe oplaadsystemen

HeatMaster TC

Direct gestookte HR - Hoog Rendement - gasboiler uitgevoerd in RVS met cv-combi mogelijkheid
- Unieke en gepatenteerde tank-in-tank principe
- 5 modellen van 201 - 323 liter inhoud
- Vermogen van 25 - 115 kW
- Staande uitvoering
- Volledig geïntegreerde brander en regeling
- Geschikt voor zowel aardgas als propaan

HeatMaster serie

Direct gestookte gasboiler uitgevoerd in RVS met cv-combi mogelijkheid
- Unieke en gepatenteerde tank-in-tank principe
- Inhoud van 162 - 641 liter
- Nominaal vermogen van 70 - 220 kW
- Staande uitvoering
- Geschikt voor aardgas, propaan of olie
- Leverbaar met geïntegreerde brander, voorzetbrander en regeling

Compact

N serie
Verwarmingsketel van hoogwaardig staal
- 4 modellen met een nominaal vermogen van 16 - 51 kW
- Staande uitvoering
- Geschikt voor olie, aardgas of propaan
- Leverbaar met voorzetbrander en regeling

A serie
Verwarmingsketel van hoogwaardig staal
- 13 modellen met een nominaal vermogen van 70 – 1.400 kW
- Staande uitvoering
- Geschikt voor olie, aardgas of propaan
- Leverbaar met voorzetbrander + regeling
- Leverbaar met Lloyd's certificaat

Delta Pro serie

Verwarmingsketel met geïntegreerde boiler
- Unieke en gepatenteerde tank-in-tank principe
- Nominaal vermogen van 26 - 61 kW
- Inhoud van 128 - 158 liter
- Boiler van roestvaststaal
- Staande uitvoering
- Geschikt voor aardgas, propaan of olie
- Leverbaar met voorzetbrander en regeling

E-Tech W

Elektrische Verwarmingsketel met combi mogelijkheid
- 7 modellen met een vermogen van 6 - 36 kW
- Wanduitvoering
- Optioneel leverbaar als combi uitvoering
- Aansluiting 3x 400V + N / 50 Hz

E-Tech S

Elektrische verwarmingsketel met geïntegreerde boiler uitgevoerd in hoogwaardig RVS
- Unieke en gepatenteerde tank-in-tank principe
- Nominaal vermogen van 14-29 kW
- Inhoud van 242 – 394 liter
- Boiler van roestvaststaal
- Staande uitvoering
- Aansluiting 3x 400 V + N / 50 Hz

E-Tech P

Elektrische verwarmingsketel
- Geschikt voor plaatsing op de vloer
- Vermogen van 57-259 kW
- Staande uitvoering
- Aansluiting 3x 400 V + N / 50 Hz- Staande uitvoering

Inhoud

PAGINA

BOILERS

Comfort	100 -130 - 160 - 210 - 240		12
Comfort	E 100 - 130 - 160 - 210 - 240		14
Smart Line	100 - 130 - 160 - 210 - 240		16
Smart Line	320 – 420		18
Smart Line	SLEW 100 - 240		20
Smart Line	SLE 130 - 160 - 210 - 240 - 300		22
Smart Line	SLME 200 - 300 - 600 - 800		24
HRs	321 - 1000		26
HRi	321 - 800		28
Jumbo	800 - 1000		30

DIRECT GESTOOKTE BOILER

HeatMaster	25 TC - 35 TC - 45 TC - 85 TC - 120 TC	Gesloten	32
HeatMaster	60 N		34
HeatMaster	70 - 100 N		36
HeatMaster	71 - 101	Gesloten	38
HeatMaster	200 N		40
HeatMaster	201	Gesloten	42

VERWARMINGSKETEL COMBI / OLIE

Delta Pro	S 25 - 45 - 55		44

VERWARMINGSKETEL - OLIE

Compact N	Mini 0 - 1 - 2 - 3		46
Compact A	100 - 1000		48

ELEKTRISCHE KETELS

E-Tech W	W 9 -15 - 22 - 28 - 36		50
E-Tech S	S 160 - 240 - 380		52
E-Tech P	P 57 - 115 - 144 - 201 - 259		54

- Duurzaam
- Gas / Propaan
- Olie
- Elektra
- Elektrisch element
- Rookgasafvoer
- Gesloten toestel
- Wandopstelling
- Staande opstelling
- Horizontale opstelling

Beschrijving

Indirect gestookte boiler uitgevoerd in hoogwaardig RVS. Geschikt voor verticaal bevestiging aan de wand met sanitaire aansluiting naar onderzijde.

- Unieke en gepatenteerde tank-in-tank principe
- Inhoud van 105 – 242 liter
- Nominaal vermogen van 23 tot 53 kW
- Hangende uitvoering
- Isolatie van hoogwaardig polyurethaanschuim afgewerkt met een stevige laag vinyl
- Inclusief ophangbeugels en injectie-buis voor montage van de boiler met aansluiting naar beneden (niet voor type 240)
- Optioneel leverbaar met dubbele scheiding (> 45 kW)
- Geschikt voor externe NTC's
- Inclusief regelthermostaat, manuele ontluchter en dompelbuis in RVS

Code	Model
06631201	Comfort 100
06631301	Comfort 130
06631401	Comfort 160
06631501	Comfort 210
06631601	Comfort 240
06631701	Comfort 240 + Set DS*

***Dubbele scheiding (> 45kW)**

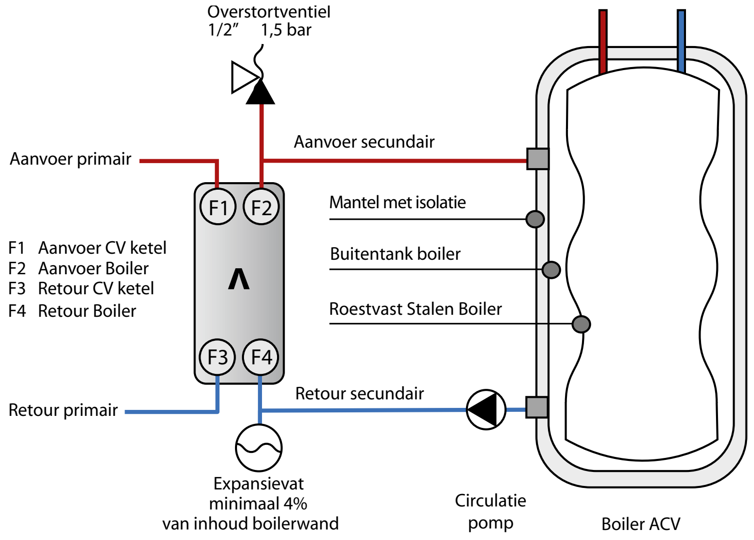

Constructiekenmerken

1. Aanvoer sanitair koud water.
2. Aanvoer sanitair warm water.
3. Manuele ontluchter.
4. Aanvoer CV (primair).
5. Retour CV (primair).
6. 30 mm hoogwaardig polyurethaan-schuim.
7. Buitentank uit hoogwaardig plaatstaal met primair circuit.
8. Sanitaire binnentank in roestvast staal
9. Deksel in polypropyleen.
10. Ommanteling in stevig, schokbestendig vinyl.
11. Sokkel in polypropyleen.
12. Dompelbuis in roestvast staal.

Werking

Verwarmingsmedium : 85 °C

Koud water : 10 °C

Correctiecoëfficiënten

Primair 75 °C

Sanitair warm water 45 °C : 0,8

Sanitair warm water 60 °C : 0,75

Primair 65 °C

Sanitair warm water 45 °C : 0,6

Technische kenmerken

TYPE	Comfort 100	Comfort 130	Comfort 160	Comfort 210	Comfort 240
Capaciteit (totaal) - [L]	105	130	161	203	242
Waterinhoud primair - [L]	30	55	62	77	78
Aansluiting primair circuit- [Ø"]	1 1/4 (F)	1 1/4 (F)	1 1/4 (F)	1 1/4 (F)	1 1/4 (F)
Aansluiting sanitaire installatie - [Ø"]	3/4 (M)	3/4 (M)	3/4 (M)	3/4 (M)	3/4 (M)
Aansluiting - hercirculatie - [Ø"]	3/4 (F)	3/4 (F)	3/4 (F)	3/4 (F)	3/4 (F)
Max. bedrijfstemperatuur - [°C]	90	90	90	90	90
Max. druk CV (primair) - [bar]	3	3	3	3	3
Max. druk (sanitair) - [bar]	10	10	10	10	10
Afmeting A - [mm]	845	1005	1205	1475	1720
Afmeting B - [mm]	580	740	940	1210	1455
Afmeting C - [mm]	215	215	215	215	210
Leeg gewicht - [kg]	37	40	47	55	65

Prestaties sanitair

TYPE	Comfort 100	Comfort 130	Comfort 160	Comfort 210	Comfort 240
Piekdebiet bij 40 °C - [L/10']	212	236	321	406	547
Piekdebiet bij 45 °C - [L/10']	182	202	275	348	469
Piekdebiet bij 60 °C - [L/10']	105	117	161	209	272
Piekdebiet 1ste uur bij 40 °C - [L/60']	705	784	1063	1349	1820
Piekdebiet 1ste uur bij 45 °C - [L/60']	604	672	911	1156	1560
Piekdebiet 1ste uur bij 60 °C - [L/60']	345	384	549	689	913
Continu debiet bij 40 °C - [L/u]	592	658	890	1132	1527
Continu debiet bij 45 °C - [L/u]	507	564	763	970	1309
Continu debiet bij 60 °C - [L/u]	288	320	465	576	769
Opwarmtijd van 10 tot 80°C (Ketel) - [min]	25	24	22	22	20
Coëfficiënt (NL)	1	1	2,1	3	5,2
Opgenomen vermogen tank - [kW]	23	23	31	39	53

Opmerking

- De prestaties in de tabel hierboven werden verkregen op basis van de daarin vermelde minimum ketelvermogens. Bij een ketel met een kleiner vermogen zullen de sanitaire warm waterprestaties ook kleiner zijn. Raadpleeg ons indien nodig.
- De prestaties in de tabel werden berekend zonder thermostatische mengkraan.
- De gegevens hebben uitsluitend betrekking op een verticaal opgesteld toestel.

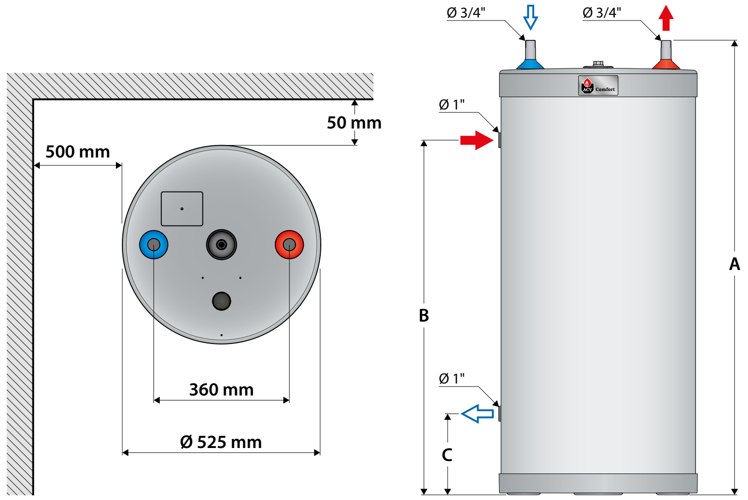

Comfort E 100 - 130 - 160 - 210 - 240

Beschrijving

Indirect gestookte boiler uitgevoerd in hoogwaardig RVS met extra elektrisch verwarming element. Geschikt voor verticaal bevestiging aan de wand met sanitaire aansluiting naar onderzijde en geschikt voor horizontale bevestiging aan de wand met sanitaire aansluiting aan rechts.

- Unieke en gepatenteerde tank-in-tank principe
- Inhoud van 105 – 242 liter
- Nominaal vermogen van 23 tot 53 kW
- Staande, hangende of horizontale uitvoering, multi-positie
- Inclusief elektrische verwarmings-element 2,2, kW, multi-energy
- Geïntegreerde bedieningsthermostaat
- Isolatie van hoogwaardig polyurethaanschuim afgewerkt met een stevige laag vinyl
- Inclusief ophangbeugels en injectie-buis voor montage van de boiler met aansluiting naar beneden
- Optioneel leverbaar met dubbele scheiding (> 45 kW)
- Geschikt voor externe NTC's
- Inclusief regelthermostaat, manuele ontluchter en dompelbuis in RVS

Code	Model
06642701	Comfort E 100
06642801	Comfort E 130
06642901	Comfort E 160
06643001	Comfort E 210
06643101	Comfort E 240

Constructiekenmerken

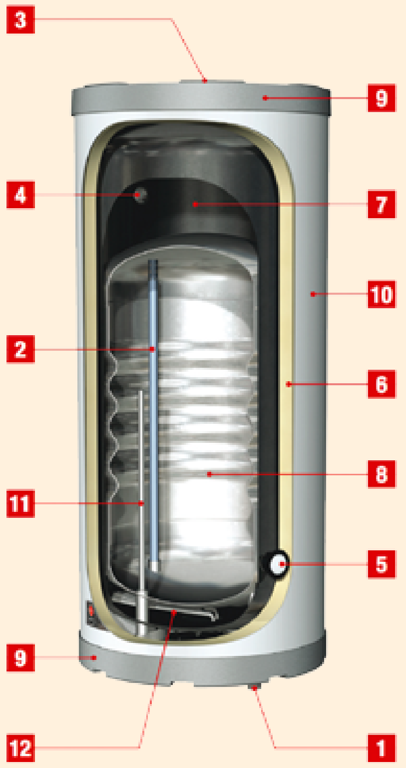

1. Afvoer sanitair warm water.
2. Aanvoer sanitair koud water.
3. Manuele ontluchter.
4. Aanvoer (CV primair).
5. Afvoer CV (primair).
6. 30 mm polyurethaanschuim (zonder CFC)
7. Buitentank uit plaatstaal met primair medium.
8. Sanitaire binnentank uit roestvast staal.
9. Deksel in polypropyleen.
10. Ommanteling in dik, schokbestendig polypropyleen.
11. Dompelbuis in roestvast staal.
12. Elektrisch element.

Werking

Verwarmingsmedium : 85 °C

Koud water : 10 °C

Correctiecoëfficiënten

Primair 75 °C

Sanitair warm water 45 °C : 0,8

Sanitair warm water 60 °C : 0,75

Primair 65 °C

Sanitair warm water 45 °C : 0,6

Vertikale wandopstelling. Sanitaire aansluiting altijd naar beneden.

Technische kenmerken

TYPE	Comfort E 100	Comfort E 130	Comfort E 160	Comfort E 210	Comfort E 240
Capaciteit (totaal) - [L]	105	130	161	203	242
Waterinhoud primair - [L]	30	55	62	77	78
Aansluiting primair circuit- [Ø"]	1 1/4 (F)	1 1/4 (F)	1 1/4 (F)	1 1/4 (F)	1 1/4 (F)
Aansluiting sanitaire installatie - [Ø"]	3/4 (M)	3/4 (M)	3/4 (M)	3/4 (M)	3/4 (M)
Aansluiting - hercirculatie - [Ø"]	3/4 (F)	3/4 (F)	3/4 (F)	3/4 (F)	3/4 (F)
Max. bedrijfstemperatuur - [°C]	90	90	90	90	90
Max. druk CV (primair) - [bar]	3	3	3	3	3
Max. druk (sanitair) - [bar]	10	10	10	10	10
Afmeting A - [mm]	845	1005	1205	1475	1720
Afmeting B - [mm]	580	740	940	1210	1455
Afmeting C - [mm]	215	215	215	215	210

Prestaties sanitair

TYPE	Comfort E 100	Comfort E 130	Comfort E 160	Comfort E 210	Comfort E 240
Piekdebiet bij 40 °C - [L/10']	212	236	321	406	547
Piekdebiet bij 45 °C - [L/10']	182	202	275	348	469
Piekdebiet bij 60 °C - [L/10']	105	117	161	209	272
Piekdebiet 1ste uur bij 40 °C - [L/60']	705	784	1063	1349	1820
Piekdebiet 1ste uur bij 45 °C - [L/60']	604	672	911	1156	1560
Piekdebiet 1ste uur bij 60 °C - [L/60']	345	384	549	689	913
Continu debiet bij 40 °C - [L/h]	592	658	890	1132	1527
Continu debiet bij 45 °C - [L/h]	507	564	763	970	1309
Continu debiet bij 60 °C - [L/h]	288	320	465	576	769
Opwarmtijd van 10 tot 80°C (Ketel) - [min]	24	24	22	22	20
Opgenomen vermogen tank - [kW]	23	23	31	39	53

Opmerking
- De prestaties in de tabel hierboven werden verkregen op basis van de daarin vermelde minimum ketelvermogens.
  Bij een CV-ketel met een kleiner vermogen zullen de sanitaire warm waterprestaties ook kleiner zijn. Raadpleeg ons indien nodig.
- De prestaties in de tabel werden berekend zonder thermostatische mengkraan.
- De gegevens hebben uitsluitend betrekking op een verticaal opgesteld toestel.

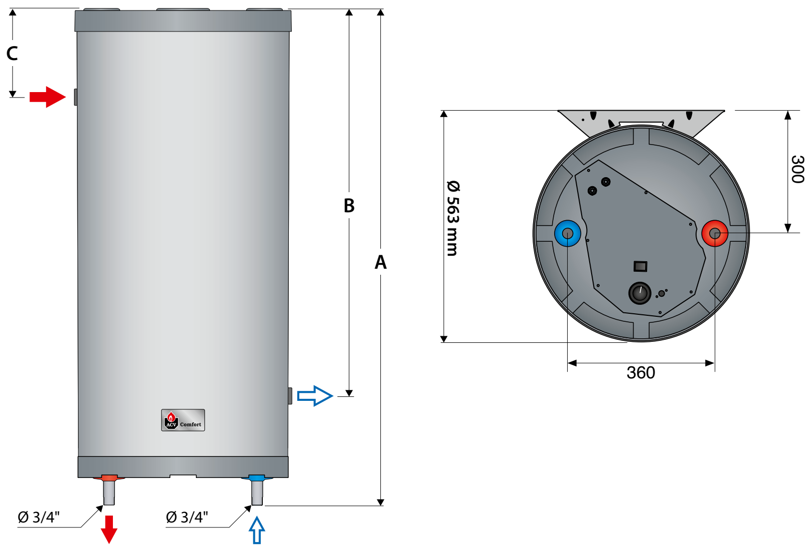

Smart 100 - 130 - 160 - 210 - 240

Boilers Smart Line

Beschrijving

Indirect gestookte boiler uitgevoerd in hoogwaardig RVS.
Geschikt voor plaatsing op de vloer of verticaal aan de wand.

- Unieke en gepatenteerde tank-in-tank principe.
- Inhoud van 105 – 242 liter.
- Nominaal vermogen van 23 tot 68 kW
- Staande of hangende uitvoering, multipositie.
- Geïntegreerde bedienings-thermostaat en thermometer (vervangbaar door een externe NTC).
- Isolatie van hoogwaardig polyurethaanschuim afgewerkt met een n stevige laag schokbestendig polypropyleen (CFC vrij).
- Inclusief ophangbeugels en injectie-buis voor montage van de boiler met aansluiting naar beneden. Logo's te plaatsen volgens de positie van de boiler.
- Inclusief manuele ontluchter en dompelbuis in RVS.
- Speciale aansluiting voor een ring-leiding.
- Optioneel leverbaar met dubbele scheiding (> 45 kW)

Code	Model	Code	Mode
06602401	Smart 100	06602801	Smart 240
06602501	Smart 130	00NL5126	Smart 210 + Set DS*
06602601	Smart 160	00NL2527	Smart 240 + Set DS*
06602701	Smart 210		

***Dubbele scheiding (> 45kW)**

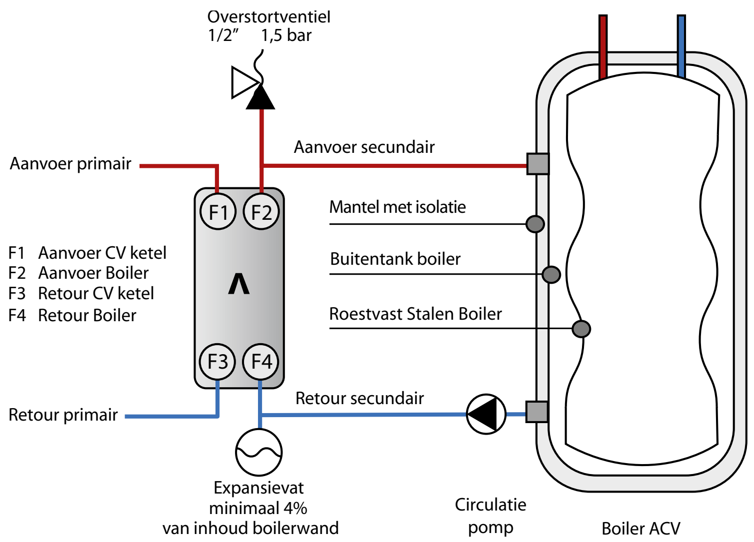

Constructiekenmerken

1. Retour sanitaire circuit.
2. Aanvoer sanitair warm water (secundair).
3. Regelthermostaat.
4. Aanvoer CV (primair).
5. Isolatie van gespoten polyurethaan-schuim.
6. Retour CV (primair).
7. Buitentank uit plaatstaal met primaire vloeistof.
8. Manuele ontluchter.
9. Aanvoer sanitair koud water (met sanitaire inlaatpijpen naar boven gericht).
10. Deksel in polypropyleen.
11. Binnentank in roestvast staal.
12. Ommanteling in stevig, schokbestendig polypropyleen.
13. Sokkel in gespoten polypropyleen.

Werking

Verwarmingsmedium : 85 °C
Koud water : 10 °C

Correctiecoëfficiënten

Primair 75 °C
Sanitair warm water 45 °C : 0,8
Sanitair warm water 60 °C : 0,75
Primair 65 °C
Sanitair warm water 45 °C : 0,6

Technische kenmerken

Type	Smart 100	Smart 130	Smart 160	Smart 210	Smart 240
Capaciteit (totaal) - [L]	105	130	161	203	242
Capaciteit (primair) - [L]	30	31	35	39	42
Verwarmingsoppervlak sanitaire tank - [m²]	1,03	1,26	1,54	1,94	2,29
Aansluiting primair circuit- [Ø"]	1 (F)	1 (F)	1 (F)	1 1/4 (F)	1 1/4 (F)
Aansluiting sanitaire installatie - [Ø"]	3/4 (M)	3/4 (M)	3/4 (M)	3/4 (M)	3/4 (M)
Aansluiting - hercirculatie - [Ø"]	3/4 (F)	3/4 (F)	3/4 (F)	3/4 (F)	3/4 (F)
Primair debiet - [L/h]	2100	2600	3500	4200	5500
Drukverlies CV-zijdig - [mbar]	17	22	37	45	51
Max. bedrijfstemperatuur - [°C]	90	90	90	90	90
Max. druk CV (primair) - [bar]	3	3	3	3	3
Max. druk (sanitair) - [bar]	10	10	10	10	10
Afmeting A - [mm]	865	1025	1225	1497	1744
Afmeting B - [mm]	629	789	989	1261	1508
Afmeting C - [mm]	365	525	725	997	1244
Leeg gewicht - [kg]	49	55	65	75	87

Prestaties sanitair warm water

Type	Smart 100	Smart 130	Smart 160	Smart 210	Smart 240
Piekdebiet bij 40 °C - [L/10']	236	321	406	547	700
Piekdebiet bij 45 °C - [L/10']	202	275	348	469	600
Piekdebiet bij 60 °C - [L/10']	117	161	209	272	337
Piekdebiet 1ste uur bij 40 °C - [L/60']	784	1063	1349	1820	2319
Piekdebiet 1ste uur bij 45 °C - [L/60']	672	911	1156	1560	1988
Piekdebiet 1ste uur bij 60 °C - [L/60']	384	549	689	913	1165
Continu debiet bij 40 °C - [L/h]	658	890	1132	1527	1943
Continu debiet bij 45 °C - [L/h]	564	763	970	1309	1665
Continu debiet bij 60 °C - [L/h]	320	465	576	769	994
Opwarmtijd van 10 tot 80°C (Ketel) - [min]	24	22	22	20	20
Coëfficiënt (NL)	1	2,1	3	5,2	11,8
Opgenomen vermogen tank - [kW]	23	31	39	53	68

Opmerking
- De prestaties in de tabel hierboven werden verkregen op basis van de daarin vermelde minimum ketelvermogens.
  Bij een CV-ketel met een kleiner vermogen zullen de sanitaire warm waterprestaties ook kleiner zijn. Raadpleeg ons indien nodig.
- De prestaties in de tabel werden berekend zonder thermostatische mengkraan.
- De gegevens hebben uitsluitend betrekking op een verticaal opgesteld toestel.

Beschrijving

Indirect gestookte boiler uitgevoerd in hoogwaardig RVS.
Geschikt voor plaatsing op de vloer.

- Unieke en gepatenteerde tank-in-tank principe
- Inhoud van 318 - 755 liter
- Nominaal vermogen van 73 tot 88 kW
- Staande uitvoering
- Geïntegreerde bedieningsthermostaat en thermometer (vervangbaar door een externe NTC)
- Isolatie van hoogwaardig polyurethaanschuim afgewerkt met een stevige laag schokbestendig polypropyleen
- Inclusief manuele ontluchter en dompelbuis in RVS
- Modellen 420 is leverbaar in speciaal 'Duplex RVS' voor toepassing van sterk corrosief water
- Optioneel leverbaar met dubbele scheiding(> 45 kW)

Code	Model
06618501	Smart 320
00NL5028	Smart 320 + Set DS*
06618601	Smart 420
00NL5058	Smart 420 + Set DS*
06508101	Smart 420 Duplex

***Dubbele scheiding (> 45kW)**

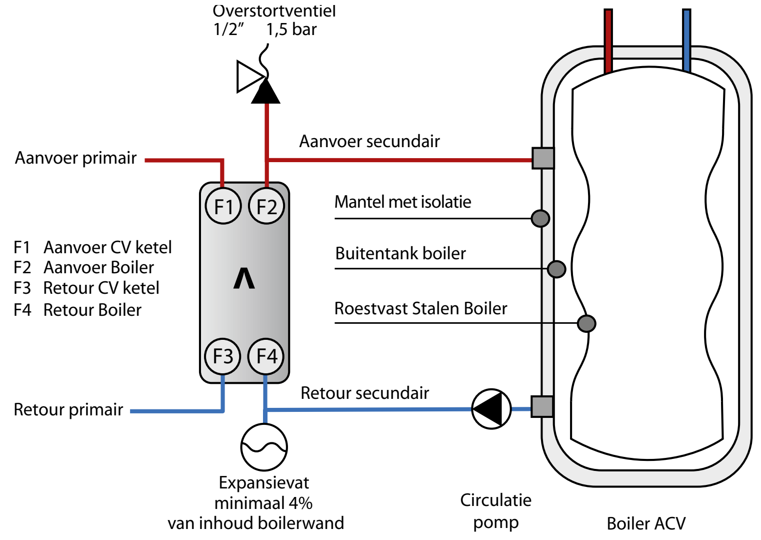

Constructiekenmerken

1. Retour sanitaire circuit.
2. Aanvoer sanitair koud water (secundair).
3. Isolatie van gespoten polyurethaan-schuim.
4. Aanvoer CV (primair).
5. Binnentank uit hoogwaardig roestvast staal.
6. Retour CV (primair).
7. Buitentank uit plaatstaal met primaire vloeistof.
8. Manuele ontluchter.
9. Aanvoer sanitair warm water (secundair).
10. Deksel in polypropyleen.
11. Ommanteling in stevig, schokbestendig polypropyleen.
12. Sokkel in verstevigd polypropyleen.

Werking

Verwarmingsmedium : 85 °C

Koud water : 10 °C

Correctiecoëfficiënten

Primair 75 °C

Sanitair warm water 45 °C : 0,8

Sanitair warm water 60 °C : 0,75

Primair 65 °C

Sanitair warm water 45 °C : 0,6

Technische kenmerken

TYPE	Smart 320	Smart 420 / Smart 420 Duplex
Capaciteit (totaal) - [L]	318	413
Capaciteit (primair) - [L]	55	55
Verwarmingsoppervlak sanitaire tank - [m²]	2,65	3,24
Aansluiting primair circuit- [Ø"]	1 1/2 (F)	1 1/2 (F)
Aansluiting sanitaire installatie - [Ø"]	1 1/2 (M)	1 1/2 (M)
Aansluiting - hercirculatie - [Ø"]	1 1/2 (F)	1 1/2 (F)
Primair debiet - [L/h]	6200	6400
Drukverlies CV-zijdig - [mbar]	90	95
Max. bedrijfstemperatuur - [°C]	90	90
Max. druk CV (primair) - [bar]	4	4
Max. druk (sanitair) - [bar]	10	10
Afmeting A - [mm]	1593	2018
Afmeting B - [mm]	1280	1705
Afmeting C - [mm]	250	250
Afmeting D - [mm]	660	660
Leeg gewicht - [kg]	141	167

Prestaties sanitair

TYPE	Smart 320 / Smart 320 Duplex	Smart 420 / Smart 420 Duplex
Piekdebiet bij 40 °C - [L/10']	922	1195
Piekdebiet bij 45 °C - [L/10']	790	1012
Piekdebiet bij 60 °C - [L/10']	504	620
Piekdebiet 1ste uur bij 40 °C - [L/60']	2666	3151
Piekdebiet 1ste uur bij 45 °C - [L/60']	2285	2608
Piekdebiet 1ste uur bij 60 °C - [L/60']	1368	1513
Continu debiet bij 40 °C - [L/h]	2093	2536
Continu debiet bij 45 °C - [L/h]	1794	2058
Continu debiet bij 60 °C - [L/h]	1037	1153
Opwarmtijd van 10 tot 80°C (Ketel) - [min]	23	24
Coëfficiënt (NL)	17	26,3
Opgenomen vermogen tank - [kW]	73	88

Opmerking

- De prestaties in de tabel hierboven werden verkregen op basis van de daarin vermelde minimum ketelvermogens.
  Bij een CV-ketel met een kleiner vermogen zullen de sanitaire warm waterprestaties ook kleiner zijn. Raadpleeg ons indien nodig.
- De prestaties in de tabel werden berekend zonder thermostatische mengkraan.
- De gegevens hebben uitsluitend betrekking op een verticaal opgesteld toestel.

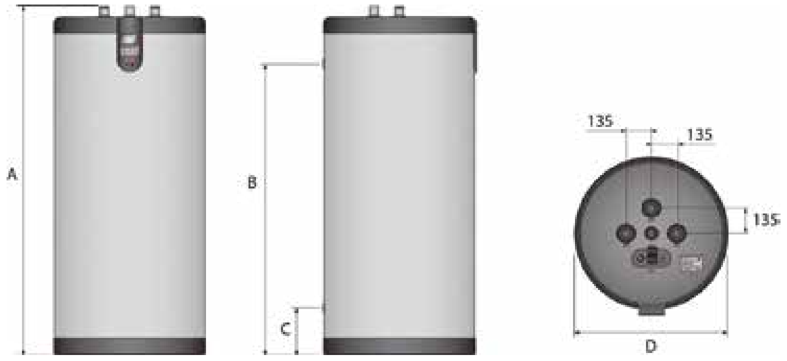

Smart SLEW 100 - 240

Beschrijving

Indirect gestookte boiler uitgevoerd in hoogwaardig RVS met extra elektrisch verwarmingselement. Geschikt voor verticaal bevestiging aan de wand met sanitaire aansluiting naar onderzijde en geschikt voor horizontale bevestiging aan de wand met sanitaire aansluiting aan rechts.

- Unieke en gepatenteerde tank-in-tank principe
- Inhoud van 105 – 242 liter
- Nominaal vermogen van 23 tot 68 kW
- Hangende uitvoering en beperkt horizontaal
- Inclusief elektrische verwarmings-element 2,2 kW. multi-energy
- Geïntegreerde bedienings-thermostaat met zomer- en winter-schakelaar
- Isolatie van hoogwaardig polyurethaanschuim afgewerkt met een stevige laag schokbestendig polypropyleen
- Inclusief met ophangbeugels
- Logo's te plaatsen volgens de positie van de boiler
- Inclusief manuele ontluchter en dompelbuis in RVS
- Type 160 is leverbaar in speciaal 'Duplex RVS' voor toepassing van sterk corrosief water

Code	Model	Code	Mode
06623501	Smart SLEW 100	06509701	Smart SLEW 160 Duplex
06623601	Smart SLEW 130	06623801	Smart SLEW 210
06623701	Smart SLEW 160	06623901	Smart SLEW 240

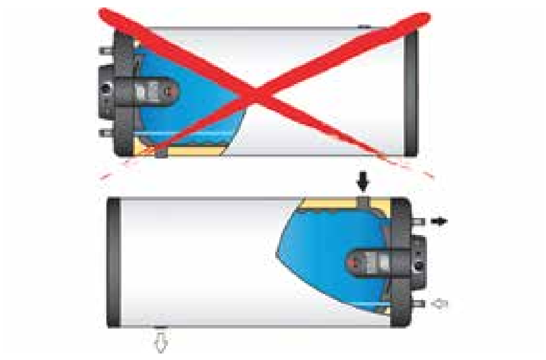

Constructiekenmerken

1. Manuele ontluchter.
2. Aanvoer sanitair warm water (secundair).
3. Isolatie van gespoten polyurethaan-schuim.
4. Dompelbuis in roestvast staal.
5. Elektrische weerstand van 2,2 kW
6. Regelpaneel.
7. Deksel in polypropyleen.
8. Buitentank uit plaatstaal met primaire vloeistof.
9. Binnentank in roestvast staal.
10. Ommanteling in stevig, schokbestendig polypropyleen.
11. Retour CV (primair).
12. Retour sanitaire circuit.
13. Sokkel in gespoten polypropyleen.
14. Aanvoer sanitair koud water (secundair) met straalbreker.

Werking

Verwarmingsmedium : 85 °C

Koud water : 10 °C

Correctiecoëfficiënten

Primair 75 °C

Sanitair warm water 45 °C : 0,8

Sanitair warm water 60 °C : 0,75

Primair 65 °C

Sanitair warm water 45 °C : 0,6

Technische kenmerken

TYPE	SLEW 100	SLEW 130	SLEW 160 / SLEW 160 Duplex	SLEW 210	SLEW 240
Capaciteit (totaal) - [L]	105	130	161	203	242
Capaciteit (primair) - [L]	30	31	35	39	42
Verwarmingsoppervlak sanitaire tank - [m^2]	1,03	1,26	1,54	1,94	2,29
Aansluiting primair circuit- [Ø"]	1 1/4 (F)	1 1/4 (F)	1 1/4 (F)	1 1/4 (F)	1 1/4 (F)
Aansluiting sanitaire installatie - [Ø"]	3/4 (M)	3/4 (M)	3/4 (M)	3/4 (M)	3/4 (M)
Aansluiting - hercirculatie - [Ø"]	3/4 (F)	3/4 (F)	3/4 (F)	3/4 (F)	3/4 (F)
Primair debiet - [L/h]	2100	2600	3500	4200	5500
Drukverlies CV-zijdig - [mbar]	17	22	37	45	51
Max. bedrijfstemperatuur - [°C]	90	90	90	90	90
Max. druk CV (primair) - [bar]	3	3	3	3	3
Max. druk (sanitair) - [bar]	10	10	10	10	10
Afmeting A - [mm]	965	1025	1225	1497	1744
Afmeting B - [mm]	629	789	989	1261	1508
Afmeting C - [mm]	365	525	725	997	1244
Leeg gewicht - [kg]	49	55	65	75	87

Prestaties sanitair

TYPE	SLEW 100	SLEW 130	SLEW 160 / SLEW 160 Duplex	SLEW 210	SLEW 240
Piekdebiet bij 40 °C - [L/10']	236	321	406	547	700
Piekdebiet bij 45 °C - [L/10']	202	275	348	469	600
Piekdebiet bij 60 °C - [L/10']	117	161	209	272	337
Piekdebiet 1ste uur bij 40 °C - [L/60']	784	1063	1349	1820	2319
Piekdebiet 1ste uur bij 45 °C - [L/60']	672	911	1156	1560	1988
Piekdebiet 1ste uur bij 60 °C - [L/60']	384	549	689	913	1165
Continu debiet bij 40 °C - [L/h]	658	890	1132	1527	1943
Continu debiet bij 45 °C - [L/h]	564	763	970	1309	1665
Continu debiet bij 60 °C - [L/h]	320	465	576	769	994
Opwarmtijd van 10 tot 80°C (Ketel) - [min]	24	22	22	20	20
Opwarmtijd (10 tot 60°C) met elektrische weerstand 2,2 kW - [min]	165	207	260	337	397
Opgenomen vermogen tank - [kW]	23	31	39	53	68

Opmerking

- De prestaties in de tabel hierboven werden verkregen op basis van de daarin vermelde minimum ketelvermogens. Bij een CV-ketel met een kleiner vermogen zullen de sanitaire warm waterprestaties ook kleiner zijn. Raadpleeg ons indien nodig.
- De prestaties in de tabel werden berekend zonder thermostatische mengkraan.
- De gegevens hebben uitsluitend betrekking op een verticaal opgesteld toestel.

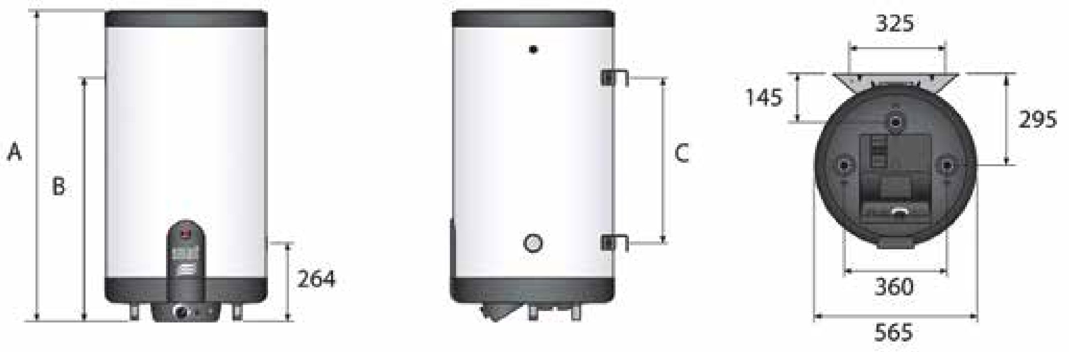

Beschrijving

Indirect gestookte boiler uitgevoerd in hoogwaardig RVS met optioneel extra elektrisch verwarmingselement en geschikt voor meerdere energiebronnen tegelijk. Geschikt voor plaatsing op de vloer.

- Unieke en gepatenteerde tank-in-tank principe
- Inhoud van 130 – 293 liter
- Nominaal vermogen van 23 tot 68 kW
- Staande uitvoering
- Optioneel leverbaar met elektrische verwarmingselement 3 of 6 kW. multienergy
- Geïntegreerde bedienings-thermostaat en thermometer
- Isolatie van hoogwaardig polyurethaanschuim afgewerkt met een stevige laag schokbestendig polypropyleen
- Inclusief manuele ontluchter en dompelbuis in RVS
- Type 210, 240 en 300 zijn leverbaar met extra aansluiting voor additione-le energiebron

Code	Model
06618801	Smart SLE 130
06618901	Smart SLE 160
06619001	Smart SLE 210
06619101	Smart SLE 240
06605201	Smart SLE 300

Toebehoren

Code	Artikel
10800081	Elektrisch verwarmingselement 3 kW (1 x 230 Volt)
10800082	Elektrisch verwarmingselement 3 kW (3 x 400 Volt + N)
10800084	Elektrisch verwarmingselement 6 kW (3 x 400 Volt + N)

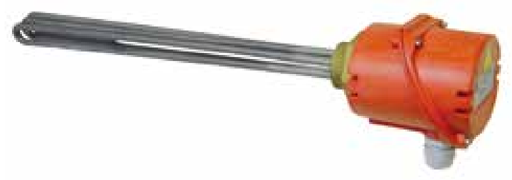

Constructiekenmerken

1. Retour sanitaire circuit.
2. Aanvoer sanitair warm water (secundair).
3. aanvoer CV (primair).
4. Mantel in gespoten polypropyleen.
5. Binnentank in roestvast staal.
6. Retour CV (pimair).
7. Elektrische weerstand (in optie).
8. Manuele ontluchter.
9. Aanvoer sanitair koud water (secundair).
10. Deksel in polypropyleen.
11. Dompelbuis in roestvast staal.
12. Isolatie van gespoten polyurethaan-schuim.
13. Buitentank uit plaatstaal met primaire vloeistof.
14. Sokkel in verstevigd polypropyleen.

Werking

Verwarmingsmedium : 85 °C

Koud water : 10 °C

Correctiecoëfficiënten

Primair 75 °C

Sanitair warm water 45 °C : 0,8

Sanitair warm water 60 °C : 0,75

Primair 65 °C

Sanitair warm water 45 °C : 0,6

Technische kenmerken

TYPE	Smart SLE 130	Smart SLE 160	Smart SLE 210	Smart SLE 240	Smart SLE 300
Capaciteit (totaal) - [L]	130	161	203	242	293
Capaciteit (primair) - [L]	55	62	77	78	93
Verwarmingsoppervlak sanitaire tank - [m²]	1,03	1,26	1,54	1,94	2,29
Aansluiting primair circuit- [Ø"]	1 (F)	1 (F)	1 (F)	1 (F)	1 (F)
Aansluiting sanitaire installatie - [Ø"]	3/4 (M)	3/4 (M)	3/4 (M)	3/4 (M)	3/4 (M)
Aansluiting - hercirculatie - [Ø"]	3/4 (F)	3/4 (F)	3/4 (F)	3/4 (F)	3/4 (F)
Aansluiting weerstand - [Ø"]	1 1/2 (F)	1 1/2 (F)	1 1/2 (F)	1 1/2 (F)	1 1/2 (F)
Primair debiet - [L/h]	2100	2600	3500	4200	5500
Drukverlies CV-zijdig - [mbar]	17	22	37	45	91
Max. bedrijfstemperatuur - [°C]	90	90	90	90	90
Max. druk CV (primair) - [bar]	3	3	3	3	3
Max. druk (sanitair) - [bar] 10	10	10	10	10	
Afmeting A - [mm]	1024	1222	1493	1741	2043
Afmeting B - [mm]	759	959	362	337	405
Afmeting C - [mm]	525	725	1229	1477	1780
Afmeting D - [mm]			374	374	405
Leeg gewicht - [kg]	45	54	66	76	87

Prestaties sanitair

TYPE	Smart SLE 130	Smart SLE 160	Smart SLE 210	Smart SLE 240	Smart SLE 300
Piekdebiet bij 40 °C - [L/10']	236	321	406	547	800
Piekdebiet bij 45 °C - [L/10']	202	275	348	469	640
Piekdebiet bij 60 °C - [L/10']	117	161	209	272	370
Piekdebiet 1ste uur bij 40 °C - [L/60']	784	1063	1349	1820	2360
Piekdebiet 1ste uur bij 45 °C - [L/60']	672	911	1156	1560	1920
Piekdebiet 1ste uur bij 60 °C - [L/60']	384	549	689	913	1100
Continu debiet bij 40 °C - [L/h]	658	890	1132	1527	2100
Continu debiet bij 45 °C - [L/h]	564	763	970	1309	1710
Continu debiet bij 60 °C - [L/h]	320	465	576	769	970
Opwarmtijd van 10 tot 80°C (Ketel) - [min]	22	22	20	20	22
Opwarmtijd van 10 tot 60°C met 6 kW (3kW) - [min]	78 (157)	97 (193)	122 (243)	145 (290)	175 (350)
Coëfficiënt (NL)	1	2,1	3	5,2	11,8
Opgenomen vermogen tank - [kW]	23	31	39	53	68

Opmerking

- De prestaties in de tabel hierboven werden verkregen op basis van de daarin vermelde minimum ketelvermogens.
  Bij een CV-ketel met een kleiner vermogen zullen de sanitaire warm waterprestaties ook kleiner zijn. Raadpleeg ons indien nodig.
- De prestaties in de tabel werden berekend zonder thermostatische mengkraan.
- De gegevens hebben uitsluitend betrekking op een verticaal opgesteld toestel.

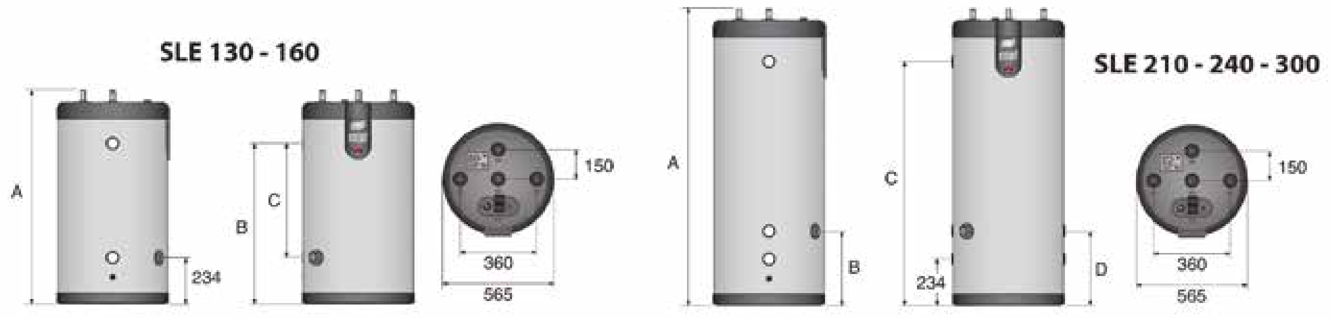

Beschrijving

Indirect gestookte boiler uitgevoerd in hoogwaardig RVS met optioneel extra elektrisch verwarmingselement. Geschikt voor plaatsing op de vloer.

- Unieke en gepatenteerde tank-in-tank principe
- Inhoud van 203 – 800 liter
- Nominaal vermogen van 31 tot 73 kW
- Uitgevoerd met spiraal van 16 tot 35 kW
- Staande uitvoering
- Optioneel leverbaar met elektrische verwarmingselement 3 of 6 kW. multienergy, behalve het type SLME 800
- Geïntegreerde bedienings-thermostaat en thermometer
- Isolatie van 50 mm hoogwaardig polyurethaanschuim (100 mm bij type 800)
- Inclusief manuele ontluchter en dompelbuis in RVS

Code	Model	Code	Model
06625101	Smart SLME 200	06625001	Smart SLME 600
06625201	Smart SLME 300	06625301	Smart SLME 800
06624601	Smart SLME 400		

Toebehoren

Code	Artikel
10800081	Elektrisch verwarmingselement 3 kW (1 x 230 Volt)
10800082	Elektrisch verwarmingselement 3 kW (3 x 400 Volt + N)
10800084	Elektrisch verwarmingselement 6 kW (3 x 400 Volt + N)

Duurzame toepassing Smart ME

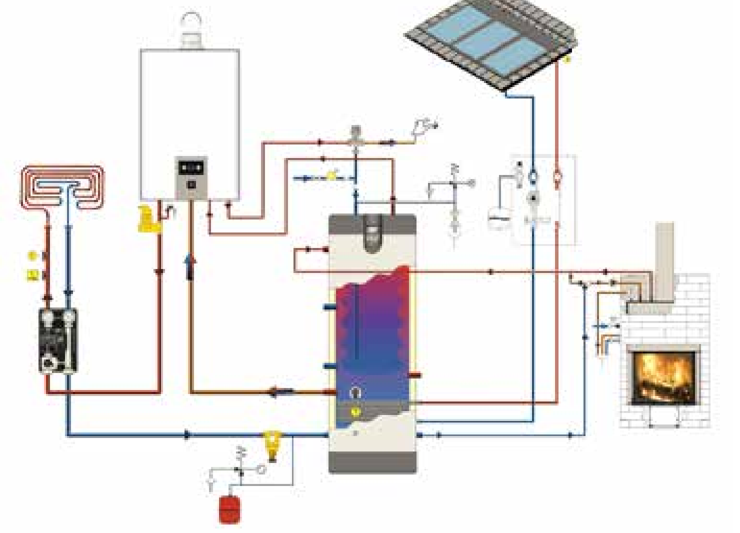

Constructiekenmerken

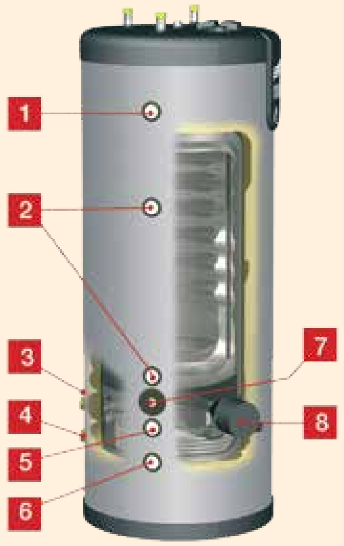

1. Aanvoer naverwarming.
2. Retour naverwarming.
3. Aanvoer spiraal.
4. Retour spiraal.
5. Aanvoer CV-circuit.
6. Retour CV-circuit.
7. Voelerbuis
8. Aansluiting voor elektrisch verwarmings-element (optioneel)..

Werking

Verwarmingsmedium : 85 °C

Koud water : 10 °C

Correctiecoëfficiënten

Primair 75 °C

Sanitair warm water 45 °C : 0,8

Sanitair warm water 60 °C : 0,75

Primair 65 °C

Sanitair warm water 45 °C : 0,6

Technische kenmerken

TYPE	Smart SLME 200	Smart SLME 300	Smart SLME 400	Smart SLME 500	Smart SLME 600
Capaciteit (totaal) - [L]	203	303	395	606	800
Capaciteit (primair) - [L]	95,7	165	219	365	517
Verwarmingsoppervlak sanitaire tank - [m²]	1,26	1,46	1,94	1,9	2,65
Capaciteit (sanitair warm water) - [L]	99	126	164	225	263
Verwarmingsoppervlak spiraalslang - [m²]	1,42	1,8	1,8	2,5	3
Inhoud spiraalslang - [L]	8,3	12	12	16	20
Aansluiting primair circuit- [Ø"]	1 (F)	1 (F)	1 (F)	1 (F)	1 (F)
Aansluiting sanitaire installatie - [Ø"]	3/4 (M)	3/4 (M)	3/4 (M)	3/4 (M)	1 1/2 (M)
Aansluiting - hercirculatie - [Ø"]	3/4 (F)	3/4 (F)	3/4 (F)	3/4 (F)	1 1/2 (F)
Aansluiting weerstand - [Ø"]	1 1/2 (F)	1 1/2 (F)	1 1/2 (F)	1 1/2 (F)	-
Aansluiting spiraal - [Ø"]	1 (M)	1 (M)	1 (M)	1 (M)	1 (M)
Primair debiet - [L/h]	3000	3000	3000	3000	3000
Drukverlies CV-zijdig - [mbar]	40	42	45	48	50
Debiet in spiraal - [L/h]	3000	3000	3000	3000	3000
Drukverlies spiraal - [mbar]	460	533	533	186	216
Opgenomen vermogen (Bron spiraal) - [kW]	16,3	19	25	29	35
Max. bedrijfstemperatuur - [°C]	90	90	90	90	90
Max. druk CV (primair) - [bar]	3	3	3	3	3
Max. druk (sanitair) - [bar]	10	10	10	10	10
Max. druk (spiraal) - [bar]	10	10	10	10	10
Leeg gewicht - [kg]	68	99	120	180	220

Prestaties sanitair

TYPE	Smart SLME 200	Smart SLME 300	Smart SLME 400	Smart SLME 500	Smart SLME 600
Piekdebiet bij 40 °C - [L/10']	321	418	558	686	922
Piekdebiet bij 45 °C - [L/10']	275	348	464	582	790
Piekdebiet bij 60 °C - [L/10']	161	206	274	358	504
Piekdebiet 1ste uur bij 40 °C - [L/60']	1063	1225	1633	1872	2666
Piekdebiet 1ste uur bij 45 °C - [L/60']	911	1003	1338	1559	2285
Piekdebiet 1ste uur bij 60 °C - [L/60']	536	590	786	935	1368
Continu debiet bij 40 °C - [L/h]	890	967	1289	1423	2093
Continu debiet bij 45 °C - [L/h]	763	786	1048	1172	1794
Continu debiet bij 60 °C - [L/h]	450	461	614	693	1037
Opwarmtijd van 10 tot 80°C (Ketel) - [min]	29	45	45	60	53
Opgenomen vermogen tank - [kW]	31	32	43	48	73

Opmerking

- De prestaties in de tabel hierboven werden verkregen op basis van de daarin vermelde minimum ketelvermogens.
  Bij een CV-ketel met een kleiner vermogen zullen de sanitaire warm waterprestaties ook kleiner zijn. Raadpleeg ons indien nodig.
- De prestaties in de tabel werden berekend zonder thermostatische mengkraan.
- De gegevens hebben uitsluitend betrekking op een verticaal opgesteld toestel.

Beschrijving

Indirect gestookte boiler uitgevoerd in hoogwaardig RVS.
Geschikt voor plaatsing op de vloer.

- Unieke en gepatenteerde tank-in-tank principe
- Inhoud van 303 – 1.000 liter
- Nominaal vermogen van 76 - 112 kW
- Staande uitvoering
- Isolatie van hoogwaardig polyurethaanschuim 70 mm., afgewerkt met een stevige laag schokbestendig vinyl met ritssluiting
- Inclusief manuele ontluchter en dompelbuis in RVS
- Optioneel leverbaar met thermostaat
- Modellen 321 en 601 zijn leverbaar in speciaal ‘Duplex RVS’ voor
- Modellen 321 en 601 zijn leverbaar in speciaal ‘Duplex RVs’ voor toepassing van sterk corrosief water

Code	Model	Code	Model
06632801	HRs 321	06633001	HRs 800
86632801	HRs 321 + Set DS*	86633001	HRs 800 + Set DS*
06510701	HRs 321 Duplex	06633101	HRs 1000
06632901	HRs 601	86633101	HRs 1000 + Set DS*
86632901	HRs 601 + Set DS*		
06510801	HRs 601 Duplex		

Accessoires boilers HRs

10800260	Kit voor HRs met een thermostaat en een thermometer

***Dubbele scheiding (> 45kW)**

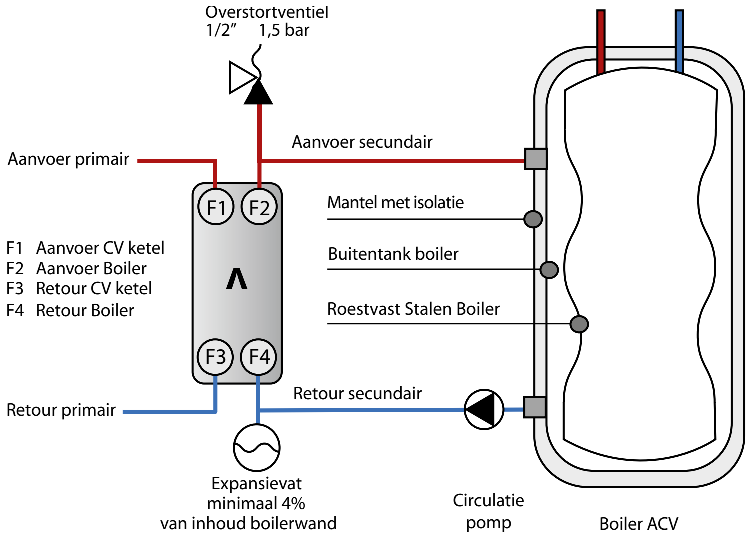

Constructiekenmerken

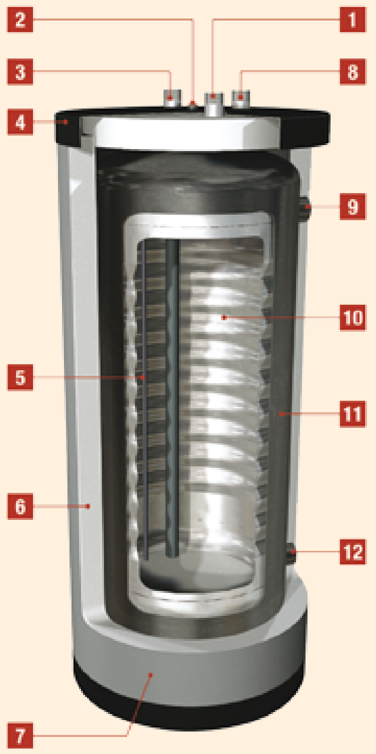

1. Aanvoer naverwarming.
2. Retour naverwarming.
3. Aanvoer spiraal.
4. Retour spiraal.
5. Aanvoer CV-circuit.
6. Retour CV-circuit.
7. Voelerbuis
8. Aansluiting voor elektrisch verwarmings-element (optioneel)..

Werking

Verwarmingsmedium : 85 °C
Koud water : 10 °C

Correctiecoëfficiënten

Primair 75 °C
Sanitair warm water 45 °C : 0,8
Sanitair warm water 60 °C : 0,75
Primair 65 °C
Sanitair warm water 45 °C : 0,6

Technische kenmerken

TYPE	HR 321 / HR 321 Duplex	HR 601 / HR 601 Duplex	HR 800 / HR 800 Duplex	HR 1000 / HR 1000 Duplex
Capaciteit (totaal) - [L]	303	606	800	1000
Capaciteit (primair) - [L]	40	161	125	160
Verwarmingsoppervlak sanitaire tank - [m²]	2,65	3,58	4,56	5,50
Aansluiting primair circuit- [Ø"]	2 (F)	2 (F)	2 (F)	2 (F)
Aansluiting sanitaire installatie - [Ø"]	6/4 (M)	6/4 (M)	6/4 (M)	6/4 (M)
Primair debiet - [L/h]	6900	7200	7500	7500
Max. bedrijfstemperatuur - [°C]	85	85	85	85
Max. druk CV (primair) - [bar]	3	3	3	3
Max. druk (sanitair) - [bar]	10	10	10	10
Afmeting A - [mm]	1600	1895	1912	2312
Afmeting B - [mm]	700	845	920	920
Afmeting C - [mm]	254	257	337	337
Afmeting D - [mm]	1284	1585	1587	1987
Afmeting E - [mm]	270	270	360	360
Afmeting F - [mm]	135	135	180	180
Leeg gewicht - [kg]	160	240	360	380

Prestaties sanitair

TYPE	HR 321 / HR 321 Duplex	HR 601 / HR 601 Duplex	HR 800 / HR 800 Duplex	HR 1000 / HR 1000 Duplex
Piekdebiet bij 40 °C - [L/10']	922	1345	1881	2265
Piekdebiet bij 45 °C - [L/10']	790	1153	1612	1941
Piekdebiet bij 60 °C - [L/10']	504	706	961	1145
Piekdebiet 1ste uur bij 40 °C - [L/60']	2732	3437	4270	4940
Piekdebiet 1ste uur bij 45 °C - [L/60']	2342	2946	3360	4234
Piekdebiet 1ste uur bij 60 °C - [L/60']	1402	1733	2124	2438
Continu debiet bij 40 °C - [L/h]	2172	2511	2868	3210
Continu debiet bij 45 °C - [L/h]	1862	2152	2458	2751
Continu debiet bij 60 °C - [L/h]	1077	1232	1395	1562
Coëfficiënt (NL)	18	34	67	87
Opgenomen vermogen tank - [kW]	76	88	100	112

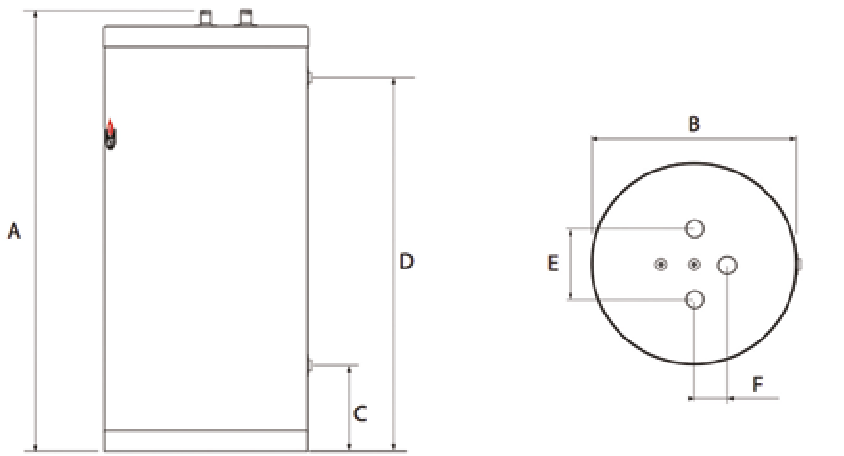

HRi 321 - 800

Beschrijving

Indirect gestookte boiler uitgevoerd in hoogwaardig RVS.
Geschikt voor plaatsing op de vloer.

- Unieke en gepatenteerde tank-in-tank principe
- Inhoud van 303 – 800 liter
- Nominaal vermogen van 76 - 100 kW
- Staande uitvoering
- Inspectieluik
- Isolatie van hoogwaardig mineraal wol afgewerkt met een gelakte stalen mantel
- Geschikt voor brandklasse M0 (A1)
- Geïntegreerd regelpaneel met thermometer en regelthermostaat
- Inclusief manuele ontluchter en dompelbuis in RVS

Code	Model
06632101	HRi 321
06632201	HRi 601
06632301	HRi 801

***Dubbele scheiding (> 45kW)**

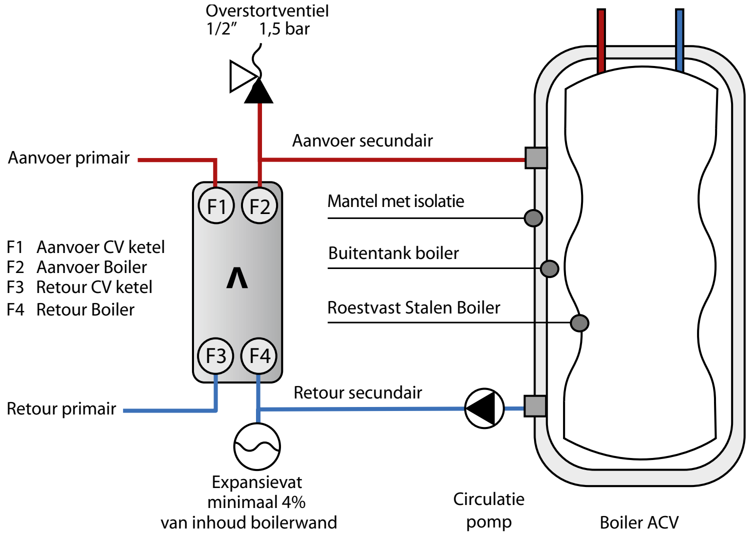

Constructiekenmerken

1. Manuele ontluchter.
2. Bedieningspaneel
3. VoedingCV (primair).
4. Metalen ommanteling
5. Binnentank uit roestvast staal.
6. Buitentank uit plaatstaal met primair medium.
7. Aanvoer CV (primair).
8. Aanvoer sanitair koud water.
9. Terugloop sanitair circuit.
10. Isolatie mineraalwol 60mm (niet zichtbaar).
11. Dompelbuis uit roestvast staal.
12. Handgat
13. Afvoer sanitair warm water.
14. Aftapkraan

Werking

Verwarmingsmedium : 85 °C
Koud water : 10 °C

Correctiecoëfficiënten

Primair 75 °C
Sanitair warm water 45 °C : 0,8
Sanitair warm water 60 °C : 0,75
Primair 65 °C
Sanitair warm water 45 °C : 0,6

Technische kenmerken

TYPE	HRi 321	HRi 601	HRi 800
Capaciteit (totaal) - [L]	303	606	800
Verwarmingsoppervlak sanitaire tank - [m²]	2,65	3,58	4,56
Aansluiting primair circuit- [Ø"]	2 (F)	2 (F)	2 (F)
Aansluiting sanitaire installatie - [Ø"]	6/4 (M)	6/4 (M)	6/4 (M)
Primair debiet - [L/h]	6900	7200	7500
Max. bedrijfstemperatuur - [°C]	85	85	85
Max. druk CV (primair) - [bar]	3	3	3
Max. druk (sanitair) - [bar]	10	10	10
Afmeting A - [mm]	1815	2112	2090
Afmeting B - [mm]	630	780	900
Afmeting C - [mm]	672	809	930
Afmeting D - [mm]	630	780	900
Afmeting E - [mm]	511	484,8	510
Afmeting F - [mm]	1541	1812,8	1760
Afmeting G - [mm]	166,5	146,4	145
Leeg gewicht - [kg]	152	273	343

Prestaties sanitair

TYPE	HRi 321	HRi 601	HRi 800
Piekdebiet bij 40 °C - [L/10']	922	1345	1881
Piekdebiet bij 45 °C - [L/10']	790	1153	1612
Piekdebiet bij 60 °C - [L/10']	504	706	961
Piekdebiet 1ste uur bij 40 °C - [L/60']	2732	3437	4270
Piekdebiet 1ste uur bij 45 °C - [L/60']	2342	2946	3660
Piekdebiet 1ste uur bij 60 °C - [L/60']	1402	1733	2124
Continu debiet bij 40 °C - [L/h]	2172	2511	2868
Continu debiet bij 45 °C - [L/h]	1862	2152	2458
Continu debiet bij 60 °C - [L/h]	1077	1232	1395
Opgenomen vermogen tank - [kW]	76	88	100

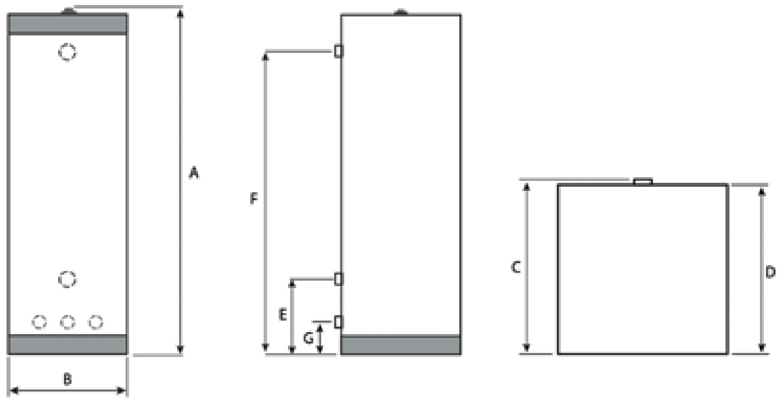

Jumbo 800 - 1000

Beschrijving

Indirect gestookte boiler uitgevoerd in hoogwaardig RVS.
Geschikt voor plaatsing op de vloer.

- Unieke en gepatenteerde tank-in-tank principe
- Inhoud van 800 en 1.000 liter
- Nominaal vermogen van 100 en 112 kW
- Staande uitvoering
- Isolatie van hoogwaardig mineraal wol afgewerkt met een gelakte stalen mantel
- De mantel kan separaat geleverd worden waardoor transport door een standaard deur van 800 mm mogelijk is.
- Geschikt voor brandklasse M0 (A1)
- Geïntegreerde regelthermostaat, inclusief manuele ontluchter en dompelbuis in RVS
- Optioneel leverbaar met dubbele scheiding(> 45 kW)

Code	Model
06253901	Jumbo 800
NL2539/1	Jumbo 800 + Set DS*
06254001	Jumbo 1000
NL2540/1	Jumbo 1000 + Set DS*

***Dubbele scheiding (> 45kW)**

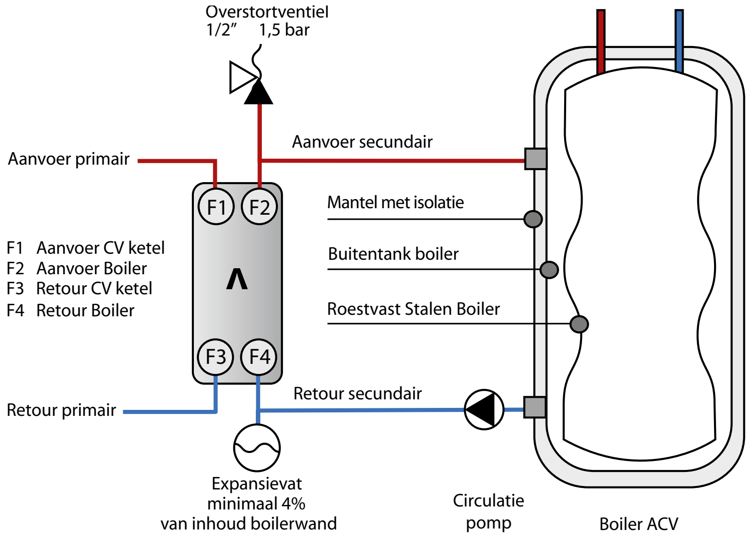

Constructiekenmerken

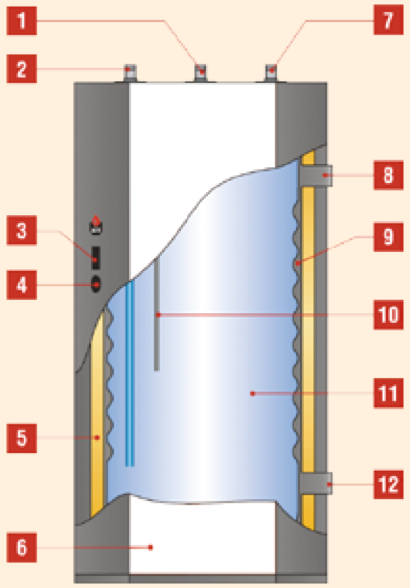

1. Aanvoer sanitair warm water (secundair).
2. Aanvoer sanitair koud water (secundair).
3. Controlethermometer.
4. Regelthermostaat.
5. Isolatie hoogwaardig mineraalwol.
6. Metalen ommanteling.
7. Retour sanitaire circuit.
8. Aanvoer CV (primair).
9. Buitentank uit plaatstaal met primaire vloeistof.
10. Dompelbuis in roestvast staal.
11. Binnentank in roestvast staal.
12. Retour CV (pimair).

Werking

Verwarmingsmedium : 85 °C
Koud water : 10 °C

Correctiecoëfficiënten

Primair 75 °C
Sanitair warm water 45 °C : 0,8
Sanitair warm water 60 °C : 0,75
Primair 65 °C
Sanitair warm water 45 °C : 0,6

Technische kenmerken

TYPE	JUMBO 800	JUMBO 1000
Capaciteit (totaal) - [L]	800	1000
Capaciteit (primair) - [L]	125	160
Verwarmingsoppervlak sanitaire tank - [m²]	4,56	5,5
Aansluiting primair circuit- [Ø"]	2 (F)	2 (F)
Aansluiting sanitaire installatie - [Ø"]	2 (M)	2 (M)
Aansluiting - hercirculatie - [Ø"]	2 (M)	2 (M)
Primair debiet - [L/h]	7500	7800
Drukverlies CV-zijdig - [mbar]	96	101
Max. bedrijfstemperatuur - [°C]	90	90
Max. druk CV (primair) - [bar]	5	5
Max. druk (sanitair) - [bar]	10	10
Afmeting A - [mm]	1915	2315
Afmeting B - [mm]	1590	1990
Leeg gewicht - [kg]	360	380

Prestaties sanitair

TYPE	JUMBO 800	JUMBO 1000
Piekdebiet bij 40 °C - [L/10']	1881	2265
Piekdebiet bij 45 °C - [L/10']	1612	1941
Piekdebiet bij 60 °C - [L/10']	961	1145
Piekdebiet 1ste uur bij 40 °C - [L/60']	4270	4940
Piekdebiet 1ste uur bij 45 °C - [L/60']	3660	4234
Piekdebiet 1ste uur bij 60 °C - [L/60']	2124	2438
Continu debiet bij 40 °C - [L/h]	2868	3210
Continu debiet bij 45 °C - [L/h]	2458	2751
Continu debiet bij 60 °C - [L/h]	1395	1562
Opgenomen vermogen tank - [kW]	100	112

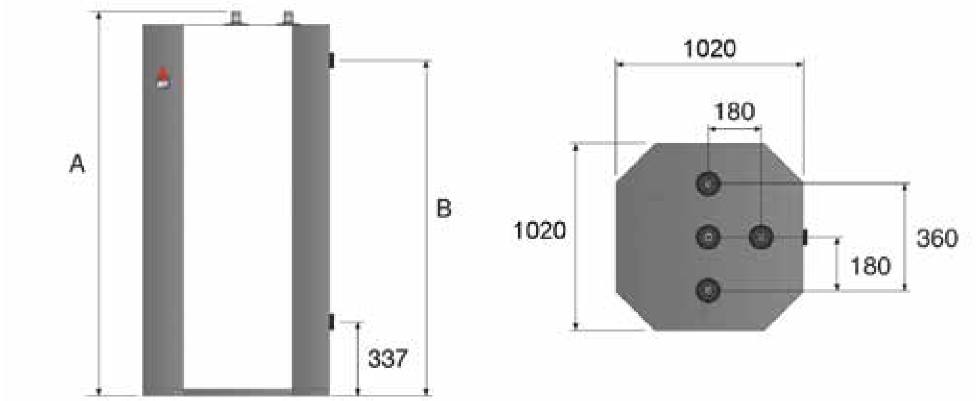

Beschrijving

Direct gestookte HR - hoog rendement - gasboiler uitgevoerd in hoogwaardig RVS met cv-combi mogelijkheid.

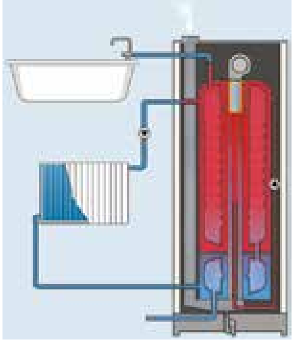

- Unieke en gepatenteerde tank-in-tank principe
- Inhoud van 201 - 323 liter
- Nominaal vermogen van 25 - 85 kW
- Staande uitvoering
- Volledig condenserend HR
- Volledig modulerend op sanitair en cv vraag
- Warmtewisselaar en de sanitaire boiler volledig in roestvaststaal
- Modulerende premix brander
- Geschikt voor aardgas en propaan
- Isolatie van hoogwaardig polyurethaanschuim afgewerkt met een gelakte stalen mantel
- Geïntegreerd bedienings- en regelpaneel met thermometer en manometer
- Inclusief laadpomp, veiligheidsklep cv circuit (overstort)
- Inclusief expansievaten (alleen bij HM 85 TC)
- Inclusief ontluchter en dompelbuis in RVS
- Optioneel leverbaar met dubbele scheiding(> 45 kW)
- Grote primaire waterinhoud
- Met name geschikt voor bestaande installaties

Code	Model	Brandstof	Code	Model	Brandstof
05642413	HM 25 TC	Aardgas	03642401	HM 25 TC	Propaan
05646313	HM 35 TC	Aardgas	03646301	HM 35 TC	Propaan
05642513	HM 45 TC	Aardgas	03642501	HM 45 TC	Propaan
05646413	HM 85 TC	Aardgas	03646401	HM 85 TC	Propaan
05642613	HM 120 TC	Aardgas	03642601	HM 120 TC	Propaan

Combi-gebruik HeatMaster (>45 kW)

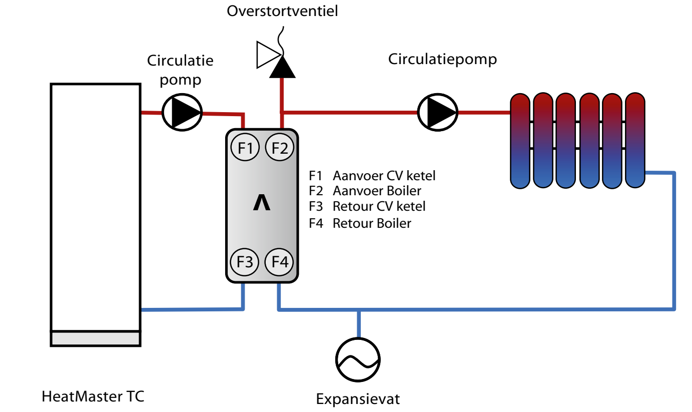

Constructiekenmerken

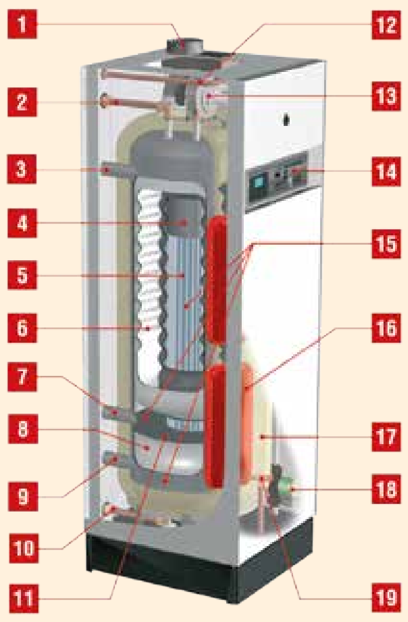

1. Aanvoer sanitair warm water (secundair).
2. Aanvoer sanitair koud water (secundair).
3. Controlethermometer.
4. Regelthermostaat.
5. Isolatie hoogwaardig mineraalwol.
6. Metalen ommanteling.
7. Retour sanitaire circuit.
8. Aanvoer CV (primair).
9. Buitentank uit plaatstaal met primaire vloeistof.
10. Dompelbuis in roestvast staal.
11. Binnentank in roestvast staal.
12. Retour CV (pimair).

Hoge temperaturen van sanitair heet water tot 90°C mogelijk

Eerste Inbedrijfname

Wij helpen u graag met het in bedrijf nemen van uw toestel. neem contact met ons op voor de mogelijkheden.

Technische kenmerken

TYPE	HM 25 TC	HM 35 TC	HM 45 TC	HM 85 TC	HM 120 TC
Brandstof	Propaan/Aardgas	Propaan/Aardgas	Propaan/Aardgas	Propaan/Aardgas	Propaan/Aardgas
Max. belasting (input) - PCI - [kW]	25	30,6/34,9	45	85	114,9
Max. belasting (input) - PCS - [kW]	33,9	38,7	49,9	94,2	127,5
Nuttig vermogen (max.) (80/60°C) - [kW]	24,4	29,9/34,1	43,6	82,5	111,5
Nuttig vermogen (min.) (80/60°C) - [kW]	9,8	9,8	9,7	16,7	22,31
Rendement 30% belasting (EN677) -	106,2/108,5	106,2/108,5	106,2/108,5	105,5/107,8	105,5/107,8
Capaciteit (totaal) - [L]	201,5	201,5	201,5	323	323
Capaciteit (primair) - [L]	101,1	101,1	101,1	125	125
Aansluiting - CV - [Ø"]	1 (F)	1 (F)	1 (F)	1 1/2 (F)	6/4 (F)
Aansluiting sanitaire installatie - [Ø"]	1 (M)	1 (M)	1 (M)	1 (M)	1 (M)
Aansluiting gas - [Ø"]	3/4 (M)	3/4 (M)	3/4 (M)	3/4 (M)	3/4 (M)
Drukverlies ketel bij Δt = 20°C - [mbar]	30	30	30	200	200
Gasdebiet G20 (max. vermogen) - [m³/h]	2,3	3,7	4,8	8,99 (9,73)	12,89
Gasdebiet G25 (max. vermogen) - [m³/h]	3,1	4,3	5,5	10,46(11,32)	14,95
Gasdebiet G31 (max. vermogen) - [m³/h]	1,95	2,37	nvt	6,61	nvt
Uitgang schoorsteen - Ø [mm]	80/125-80/80	80/125-80/80	80/125-80/80	100/150-100/100	100/150-100/100
Leeg gewicht - [kg]	174	174	174	284	284
Max. bedrijfstemperatuur - [°C]	90	90	90	90	90
Max. druk CV (primair) - [bar]	3	3	3	3	3
Max. druk (sanitair) - [bar]	10	10	10	10	10
Voedingsspanning - [V/Hz]	230 / 50	230 / 50	230 / 50	230 / 50	230 / 50
Klasse - [IP]	30	30	30	30	30
Max. opgenomen elek.vermogen - [W]	184	184	184	230	380

Prestaties sanitair

TYPE	HM 25 TC	HM 35 TC	HM 45 TC	HM 85 TC	HM 120 TC
Piekdebiet bij 40 °C - [L/10']	448	472	498	868	973
Piekdebiet 1ste uur bij 40 °C - [L/60']	1084	1322	1595	3076	3550
Continu debiet bij 40 °C - [L/h] 764	1070	1392	2713	3100	
Piekdebiet bij 45 °C - [L/10']	370	389	380	718	718
Piekdebiet 1ste uur bij 45 °C - [L/60']	915	1116	1340	2513	3130
Continu debiet bij 45 °C - [L/h]	655	917	1150	2325	2910
Piekdebiet bij 60 °C - [L/10']	230	243	243	413	476
Piekdebiet 1ste uur bij 60 °C - [L/60']	611	731	848	1594	1890
Continu debiet bij 60 °C - [L/h]	458	642	842	1617	1700

Rookgasaansluiting

B23-B23P-C13-C33-C43-C53-C93

Werking

Verwarmingsmedium : 90°C
Koud water : 10°C
Hoge temperatuur van SWW: tot 90°C

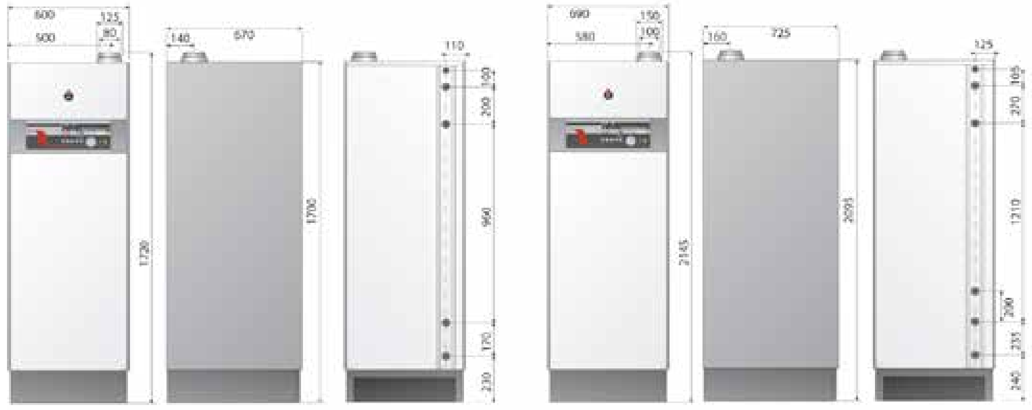

HM 25 & 35 TC

HM 85 & 120 TC

HeatMaster 60 N

Direct Gestookte HR Boiler

Beschrijving

Direct gestookte gasboiler uitgevoerd in hoogwaardig RVS met cv-combi mogelijkheid.

- Unieke en gepatenteerde tank-in-tank principe
- Inhoud 162 liter
- Nominaal vermogen 63 kW
- Staande uitvoering
- Leverbaar met voorzet gas- of olie-brander brander
- Isolatie van hoogwaardig polyurethaanschuim afgewerkt met een gelakte stalen mantel
- Geïntegreerd bediening- en regelpaneel met hoofdschakelaar, tijdklok, veiligheid- en regelthermostaat, thermo-manometer, signalering droogkookbeveiliging en maximaal temperatuur
- Inclusief laadpomp, overstort, expansievat en droogkookbeveiliging
- Inclusief ontluchter en dompelbuis in RVS
- Optioneel leverbaar met dubbele scheiding(> 45 kW)

Code	Model	Brandstof
04646601	HM 60 N	Gas/olie

Toebehoren

Code	Artikel
00009100	Oliebrander t.b.v. Heatmaster 60 N
00009410	Gasbrander t.b.v. Heatmaster 60 N

Combi-gebruik HeatMaster (>45 kW)

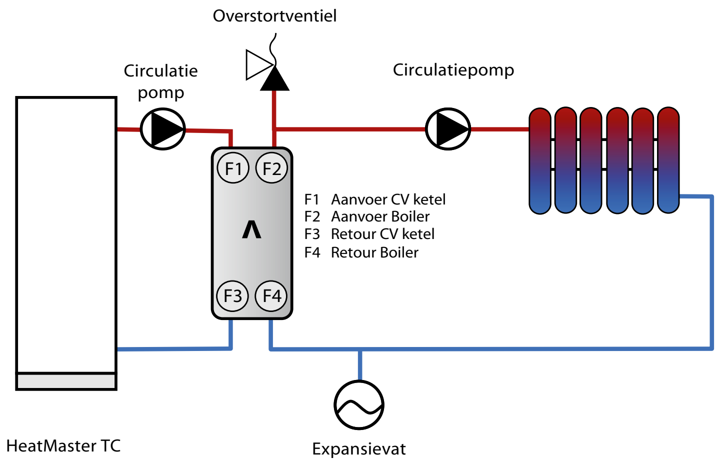

Constructiekenmerken

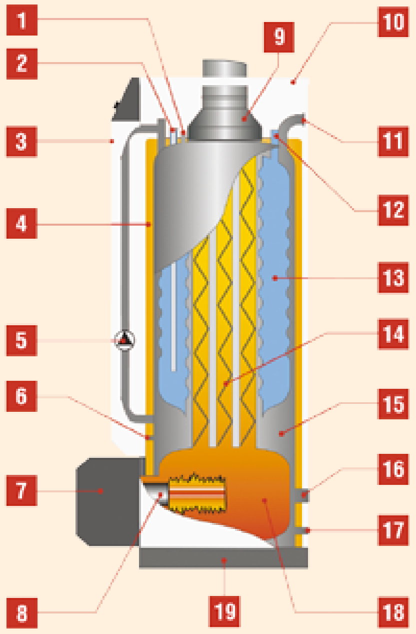

1. Voelerbuis voor thermostaat begrensd op 95°C / thermometer / veiligheids-thermostaat 103°C
2. Aanvoer sanitair koud water.
3. Voorpaneel (afneembaar).
4. Isolatie van hoogwaardig versterkt polyurethaanschuim.
5. Laadpomp
6. Voelerbuis voor boiler thermostaat.
7. Afdekkap brander.
8. Brander
9. Rookgasreductie met verticale afvoer.
10. Metalen gelakte mantel.
11. Aanvoer Verwarmingscircuit.
12. Aanvoer sanitair warm water.
13. Binnentank van Hoogwaardig roestvast staal.
14. Rookgasbuizen en retarders.
15. Buitentank primair circuit.
16. Retour Verwarmingscircuit.
17. Aftapkraan
18. Verbrandingskamer
19. Sokkel

Hoge temperaturen van sanitair heet water tot 90°C mogelijk

Technische kenmerken

TYPE	HM 60 N
Brandstof	Gas/Olie
Max. belasting (input) - PCI - [kW]	69,9
Nominaal vermogen (max.) (80/60°C) - [kW]	62,9
Capaciteit (totaal) - [L]	162
Capaciteit (primair) - [L]	82
Aansluiting - CV - [Ø"]	1 1/2 (F)
Aansluiting sanitaire installatie - [Ø"]	3/4 (M)
Drukverlies ketel bij Δt = 20°C - [mbar]	54
Druksverlies rookgassen - [mbar]	0,6
Uitgang schoorsteen - Ø [mm]	150
Leeg gewicht - [kg]	220
Max. bedrijfstemperatuur - [°C]	90
Max. druk CV (primair) - [bar]	3
Max. druk (sanitair) - [bar]	10
Voedingsspanning - [V/Hz]	230 / 50

Prestaties sanitair

TYPE	HM 60 N
Piekdebiet bij 40 °C - [L/10']	474
Piekdebiet 1ste uur bij 40 °C - [L/60']	1942
Continu debiet bij 40 °C - [L/h]	1835
Piekdebiet bij 45 °C - [L/10']	378
Piekdebiet 1ste uur bij 45 °C - [L/60']	1656
Continu debiet bij 45 °C - [L/h]	1573
Piekdebiet bij 60 °C - [L/10']	245
Piekdebiet 1ste uur bij 60 °C - [L/60']	1106
Continu debiet bij 60 °C - [L/h]	1101

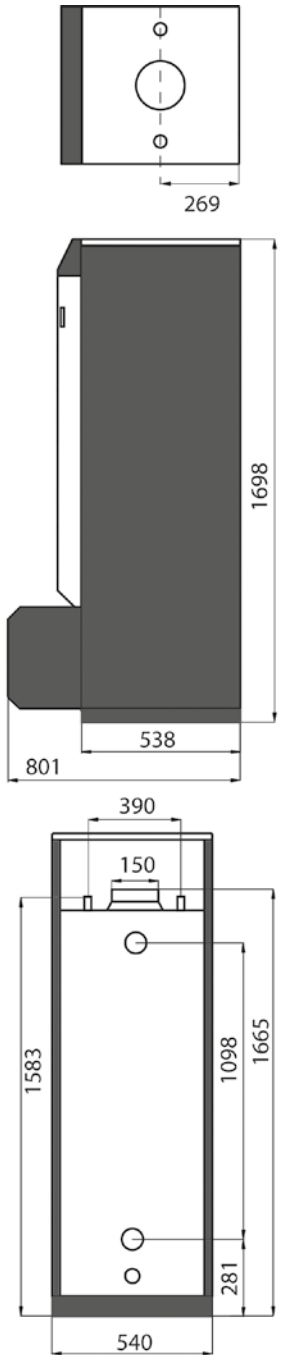

Rookgasaansluiting

B23-B23P

Werking

Verwarmingsmedium : 90°C

Koud water : 10°C

Hoge temperatuur van SWW: tot 92°C

Eerste Inbedrijfname

Wij helpen u graag met het in bedrijf nemen van uw toestel. neem contact met ons op voor de mogelijkheden.

De HeatMaster® is een sanitaire warmwaterbereider met een zeer hoog prestatievermogen: zijn ringvormige tank-in-tank boiler bevat een beperkt volume aan warm water voor de piekmomenten en wordt een indirecte warmtewisselaar in continue bedrijf.
Het toestel bevat een primair circuit en kan dus gebruikt worden als een CV ketel.

Beschrijving

Direct gestookte gasboiler uitgevoerd in hoogwaardig RVS met cv-combi mogelijkheid.

- Unieke en gepatenteerde tank-in-tank principe
- Inhoud van 239 - 330 liter
- Nominaal vermogen van 63 - 97 kW
- Staande uitvoering
- Leverbaar met voorzet gas- of olie-brander brander
- Isolatie van hoogwaardig polyu-rethaanschuim afgewerkt met een gelakte stalen mantel
- Geïntegreerd bediening- en regel-paneel met hoofdschakelaar, tijdklok, veilheid- en regelthermostaat, thermo-manometer, signalering droogkookbeveiliging en maximaal temperatuur
- Inclusief laadpomp, overstort, expansievat en droogkookbeveiliging
- Inclusief ontluchter en dompelbuis in RVS
- Optioneel leverbaar met dubbele scheiding(> 45 kW)

Code	Model	Brandstof	Code	Model	Brandstof
04646801	HM 70 N	Gas/olie	04604401	HM 100 N	Gas/Olie

Toebehoren

Code	Artikel
00009410	Gasbrander t.b.v HM 60 N & 70 N
00009100	Oliebrander t.b.v HM 60 N & 70 N
00009420	Gasbrander t.b.v HM 100 N
00009120	Oliebrander t.b.v HM 100 N

Combi-gebruik HeatMaster (>45 kW)

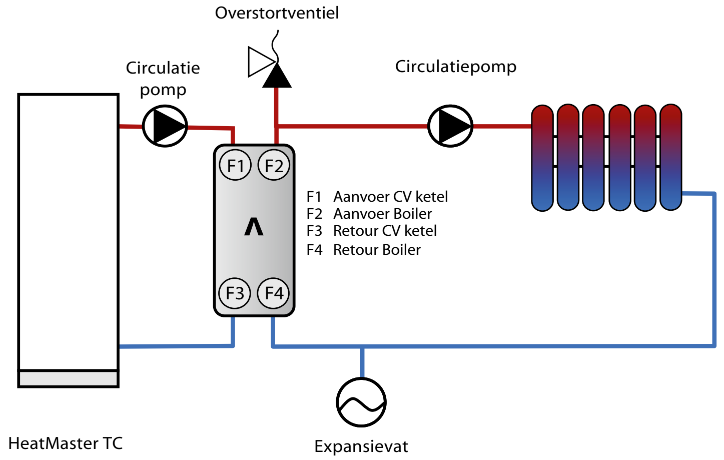

Constructiekenmerken

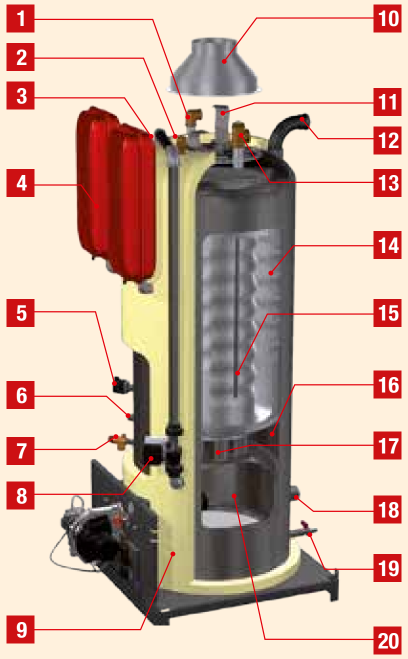

1. Aanvoer sanitair koud water.
2. Automatische ontluchter.
3. Voelerbuis voor thermostaat begrensd op 95°C / thermometer / veiligheids-thermostaat 103°C.
4. Expansievaten primair circuit.
5. Waterdrukschakelaar
6. Voeler thermometer.
7. Veiligheidsklep primair circuit (Standaard ingesteld op 3 bar).
8. Laadpomp
9. Isolatie hoogwaardig versterkt polyurethaanschuim.
10. Rookgasreductie met verticale afvoer.
11. Retarders
12. Aanvoer Verwarmingscircuit.
13. Aanvoer sanitair warm water.
14. Binnentank uit hoogwaardig roestvast staal.
15. Voelerbuis voor boiler thermstaat.
16. Buitentank primair circuit.
17. Rookgasbuizen
18. Retour Verwarmingscircuit.
19. Aftapkraan
20. Verbrandingskamer

Hoge temperaturen van sanitair heet water tot 90°C mogelijk

Technische kenmerken

TYPE	HM 70 N	HM 100 N
Brandstof	Gas/Olie	Gas/Olie
Max. belasting (input) - PCI - [kW]	69,9	107
Nuttig vermogen (max.) (80/60°C) - [kW]	62,9	96,3
Capaciteit (totaal) - [L]	239	330
Capaciteit (primair) - [L]	108	130
Aansluiting - CV - [Ø"]	1 1/2 (F)	1 1/2 (F)
Aansluiting sanitaire installatie - [Ø"]	1 (M)	1 (M)
Drukverlies ketel bij Δt = 20°C - [mbar]	46	83
Druksverlies rookgassen - [mbar]	0,6	1,4
Uitgang schoorsteen - Ø [mm]	150	150
Leeg gewicht - [kg]	270	320
Max. bedrijfstemperatuur - [°C]	90	90
Max. druk CV (primair) - [bar]	3	3
Max. druk (sanitair) - [bar]	10	10
Voedingsspanning - [V/Hz]	230 / 50	230 / 50

Prestaties sanitair

TYPE	HM 70 N	HM 100 N
Piekdebiet bij 40 °C - [L/10']	646	905
Piekdebiet 1ste uur bij 40 °C - [L/60']	2133	3172
Continu debiet bij 40 °C - [L/h]	1835	2776
Piekdebiet bij 45 °C - [L/10']	543	777
Piekdebiet 1ste uur bij 45 °C - [L/60']	1794	2680
Continu debiet bij 45 °C - [L/h]	1573	2379
Piekdebiet bij 60 °C - [L/10']	346	514
Piekdebiet 1ste uur bij 60 °C - [L/60']	1219	1813
Continu debiet bij 60 °C - [L/h]	1067	1665

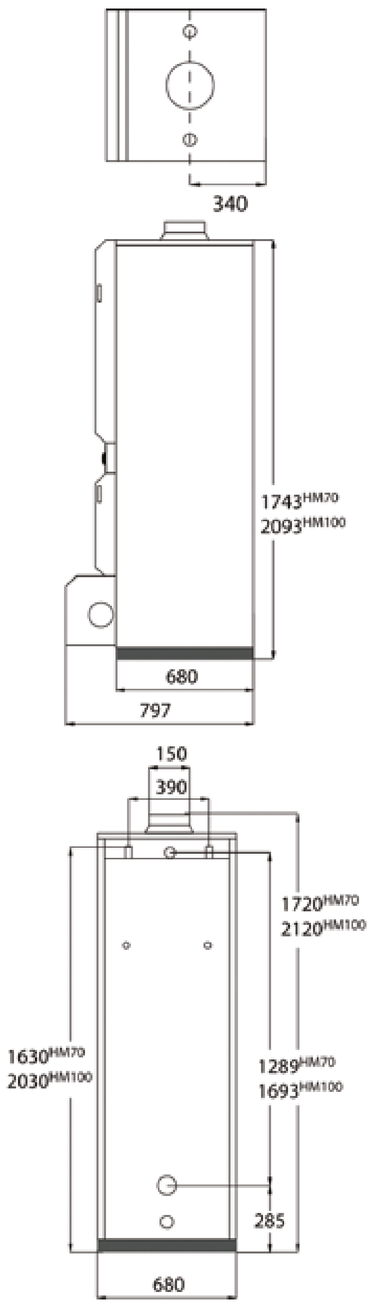

Rookgasaansluiting

HM 70 N: B23-B23P
HM 100 N: B23

Werking

Verwarmingsmedium : 90°C
Koud water : 10°C
Hoge temperatuur van SWW: tot 92°C

Eerste Inbedrijfname

Wij helpen u graag met het in bedrijf nemen van uw toestel. neem contact met ons op voor de mogelijkheden.

De HeatMaster® is een sanitaire warmwaterbereider met een zeer hoog prestatievermogen:
zijn ringvormige tank-in-tank boiler bevat een beperkt volume aan warm water voor de piekmomenten en wordt een indirecte warmtewisselaar in continue bedrijf.
Bevat een primair circuit kan dus gebruikt worden als CV-ketel.

Beschrijving

Direct gestookte gasboiler uitgevoerd in hoogwaardig RVS met cv-combi mogelijkheid.

- Unieke en gepatenteerde tank-in-tank principe
- Inhoud van 239 - 330 liter
- Nominaal vermogen van 63 - 97 kW
- Staande uitvoering
- Modulerende premix brander met een modulatiebereik van 20-107 kW.
- Geschikt voor aardgas en propaan
- Isolatie van hoogwaardig polyurethaanschuim afgewerkt met een gelakte stalen mantel
- Geïntegreerd bedienings- en regelpaneel met thermometer en manometer
- Inclusief laadpomp, veiligheidsklep cv circuit (overstort)
- Inclusief expansievaten
- Inclusief ontluchter en dompelbuis in RVS
- Optioneel leverbaar met dubbele scheiding(> 45 kW)
- Cascade opstelling mogelijk

Code	Model	Brandstof
02646813	HeatMaster 71	Aardgas
03646801	HeatMaster 71	Propaan
02646913	HeatMaster 101	Aardgas
03646901	HeatMaster 101	Propaan

Eerste Inbedrijfname

Wij helpen u graag met het in bedrijf nemen van uw toestel. neem contact met ons op voor de mogelijkheden.

Combi-gebruik HeatMaster (>45 kW)

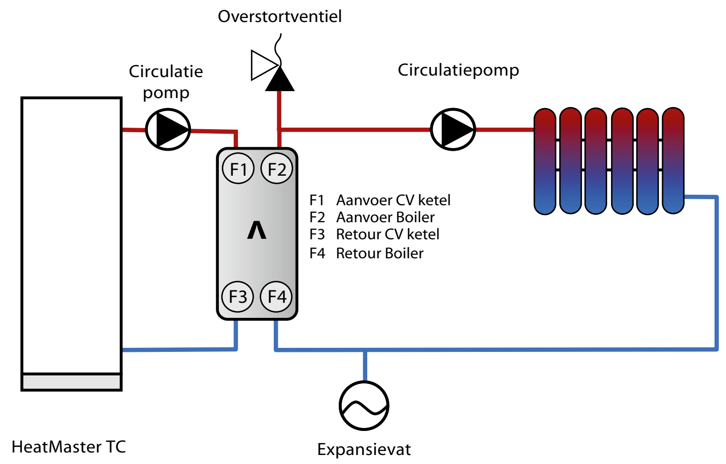

Constructiekenmerken

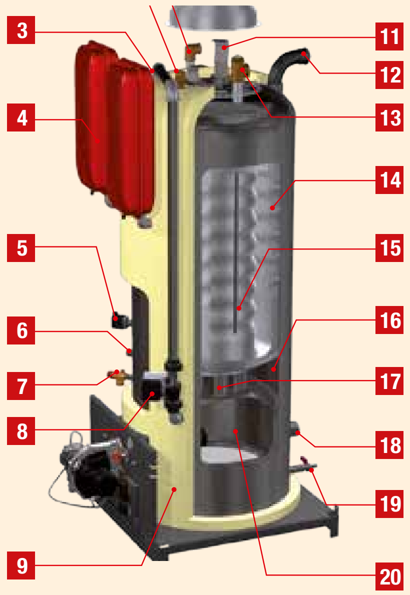

1. Aanvoer sanitair koud water.
2. Automatische ontluchter.
3. Primaire NTC-voelers 1 en 2.
4. Expansievaten 2 stuks.
5. Waterdrukschakelaar
6. Voeler thermometer
7. Veiligheidsklep primair circuit (Standaard ingesteld op 3 bar).
8. Laadpomp
9. Isolatie hoogwaardig versterkt polyurethaanschuim.
10. Rookgasreductie met verticale afvoer.
11. Retarders
12. Aanvoer Verwarmingscircuit.
13. Aanvoer sanitair warm water.
14. Binnentank uit hoogwaardig roestvast staal.
15. Voelerbuis met SWW NTC - voeler.
16. Buitentank primair circuit.
17. Rookgasbuizen
18. Retour Verwarmingscircuit.
19. Aftapkraan
20. Verbrandingskamer

Hoge temperaturen van sanitair heet water tot 90°C mogelijk

Technische kenmerken

TYPE	HM 71	HM 101
Brandstof	Aardgas/Propaan	Aardgas/Propaan
Max. belasting (input) - PCI - [kW]	69,9	107
Nuttig vermogen (max.) (80/60°C) - [kW]	63	96,8
Nuttig vermogen (min.) (80/60°C) - [kW]	18,4	23
Capaciteit (totaal) - [L]	239	330
Capaciteit (primair) - [L]	108	130
Aansluiting - CV - [Ø"]	1 1/2 (F)	1 1/2 (F)
Aansluiting sanitaire installatie - [Ø"]	1 (M)	1 (M)
Aansluiting gas - [Ø"]	3/4 (F)	1 (F)
Drukverlies ketel bij Δt = 20°C - [mbar]	46	83
Gasdebiet G20 (max. vermogen) - [m³/h]	7,40/-	11,32/-
Gasdebiet G25 (max. vermogen) - [m³/h]	8,60/-	13,17/-
Gasdebiet G31 (max. vermogen) - [m³/h]	-/2,86	-/4,50
Druksverlies rookgassen - [mbar]	0,6	1,4
Uitgang schoorsteen - Ø [mm]	150	150
Verbrandingsrendement - [%]	92	92,1
Leeg gewicht - [kg]	282	335
Max. bedrijfstemperatuur - [°C]	95	95
Max. druk CV (primair) - [bar]	3	3
Max. druk (sanitair) - [bar]	10	10
Voedingsspanning - [V/Hz]	230 / 50	230 / 50
Klasse - [IP]	30	30
Max. opgenomen elektrisch vermogen - [W]	180	200

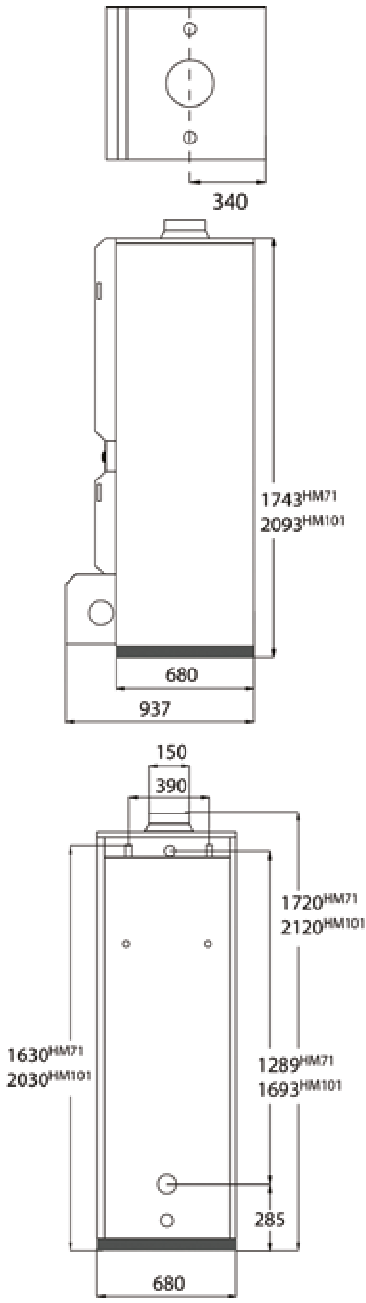

Prestaties sanitair

TYPE	HM 71	HM 101
Piekdebiet bij 40 °C - [L/10']	646	905
Piekdebiet 1ste uur bij 40 °C - [L/60']	2133	3172
Continu debiet bij 40 °C - [L/h]	1835	2776
Piekdebiet bij 45 °C - [L/10']	543	777
Piekdebiet 1ste uur bij 45 °C - [L/60']	1794	2680
Continu debiet bij 45 °C - [L/h]	1573	2379
Piekdebiet bij 60 °C - [L/10']	346	514
Piekdebiet 1ste uur bij 60 °C - [L/60']	1219	1813
Continu debiet bij 60 °C - [L/h]	1067	1665

Rookgasaansluiting

B23-B23P-C13-C33-C53

Werking

Verwarmingsmedium : 90°C

Koud water : 10°C

Hoge temperatuur van SWW: tot 92°C

Uitzonderlijke prestaties:

De MCBA-regeling en de 3 NTC-NTCs waarborgen dat het warm water op een optimale, homogene temperatuur opgeslagen wordt. De regeling heeft regelt zowel de verwarming als het warm water) en optimaliseert het beheer voor de prioriteit van warm water. Dit leidt in alle omstandigheden tot buitengewone prestaties (doorlopende, lage of hoge tapping, trage of hoge piek behoefte).

HeatMaster 200 N

Direct Gestookte Boiler

Beschrijving

Sanitair warmwaterbereider met een zeer hoog prestatievermogen.

- Unieke en gepatenteerde tank-in-tank principe
- Het toestel is volledig geïsoleerd met hoogwaardige polyurethaanschuim. en afgewerkt met een gelakte stalen mantel.
- Het toestel heeft een primair circuit en kan dus ook tijdens de winter als verwarmingsketel gebruikt worden.
- De multi-energie Heatmaster 200 N wordt zonder brander geleverd en functioneert met elke erkende en gekeurde ventilatorbrander. Neem contact op met onze engineering afdeling voor specifiek advies.
- Rookgasafvoer (B23) met oliebranders.
- Primair circuit met twee laadpompen, expansievat, veiligheidsventiel en droogkookbeveiliging.
- Regelpaneel met hoofdschakelaar, standaard instellingen, veiligheids- en regelthermostaat, controlemap en watergebrekschakelaar.
- Vulset standaard meegeleverd (na vulling dient deze te zijn losgekoppeld).

Code	Model
04647001	HeatMaster 200 N

Toebehoren

Code	Artikel
00009430	Gasbrander t.b.v HM 200 N & 70 N
00009435	Gasbrander t.b.v HM 200 N duo
00009130	Oliebrander t.b.v HM 200 N aan/uit
00009140	Oliebrander t.b.v HM 200 N duo

Eerste Inbedrijfname & Eerste Bijzondere Inspectie

Wij zijn u graag van dienst bij de Eerste Inbedrijfname en Eerste Bijzondere Inspectie inspectie. Bij de eerste Bijzondere Inspectie gaat het om een controle / verslaglegging met betrekking tot de goede werking, veilig functioneren en energiezuinigheid. Neem contact met ons op voor de mogelijkheden.

Constructiekenmerken

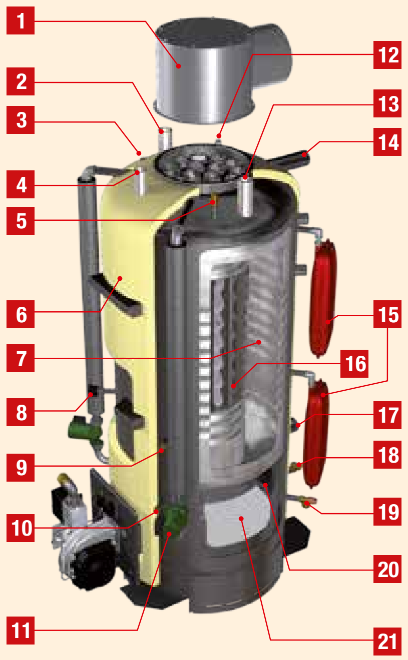

1. Rookgasreductie met horizontale uitgang (verticale afvoer is optioneel).
2. Aanvoer sanitair koud water.
3. Voelerbuis voor thermostaat begrensd 95°C / thermometer / veiligheids-thermostaat 103°C.
4. Aansluiting voor temperatuur-druk ventiel (optioneel).
5. Automatische ontluchter.
6. Isolatie hoogwaardig versterkt polyurethaanschuim.
7. Binnentank uit hoogwaardig roestvast staal.
8. Waterdrukschakelaar
9. Voeler manometer.
10. Voelerbuis voor regel thermostaat.
11. Laadpompen 2 stuks.
12. Voeler van de sanitaire voorrangs-thermostaat.
13. Aanvoer sanitair warm water.
14. Aanvoer Verwarmingscircuit.
15. Expansievaten 4 stuks.
16. Rookbuizen en retarders.
17. Retour Verwarmingscircuit.
18. Aftapkraan
19. Veiligheidsklep primair circuit (Standaard ingesteld op 3 bar).
20. Buitentank primair circuit.
21. Verbrandingskamer

Hoge temperaturen van sanitair heet water tot 90°C mogelijk

Technische kenmerken

TYPE	HM 200 N
Max. belasting (input) - PCI - [kW]	154
Nuttig vermogen (max.) (80/60°C) - [kW]	141,7
Capaciteit (totaal) - [L]	641
Capaciteit (primair) - [L]	241
Aansluiting - CV - [Ø"]	2 (F)
Aansluiting sanitaire installatie - [Ø"]	2 (M)
Drukverlies ketel bij Δt = 20°C - [mbar]	240
Druksverlies rookgassen - [mbar]	2,4
Uitgang schoorsteen - Ø [mm]	250
Verbrandingsrendement - [%]	93,5
Leeg gewicht - [kg]	530
Max. bedrijfstemperatuur - [°C]	90
Max. druk CV (primair) - [bar]	3
Max. druk (sanitair) - [bar]	10
Voedingsspanning - [V/Hz]	230 / 50

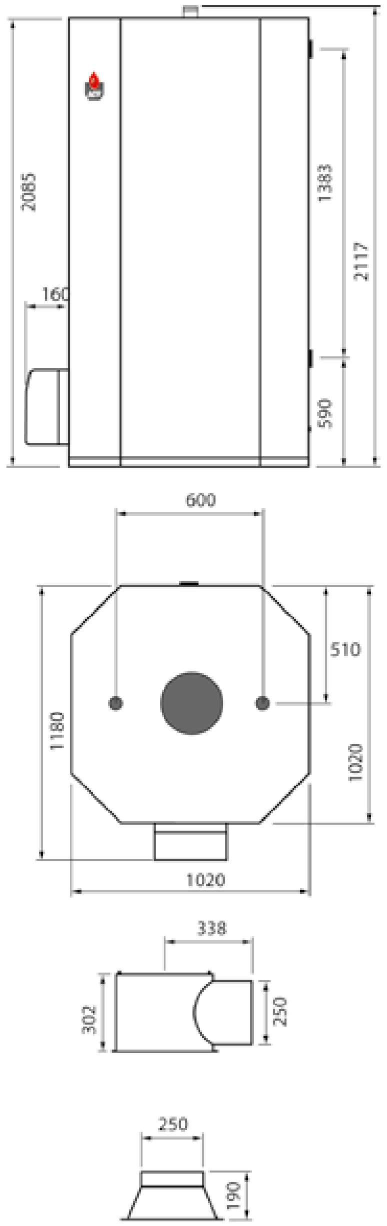

ref 507F3019
= optie

Prestaties sanitair

TYPE	HM 200 N
Piekdebiet bij 40 °C - [L/10']	1570
Piekdebiet 1ste uur bij 40 °C - [L/60']	4920
Continu debiet bij 40 °C - [L/h]	4020
Piekdebiet bij 45 °C - [L/10']	1350
Piekdebiet 1ste uur bij 45 °C - [L/60']	4221
Continu debiet bij 45 °C - [L/h]	3446
Piekdebiet bij 60 °C - [L/10']	915
Piekdebiet 1ste uur bij 60 °C - [L/60']	2925
Continu debiet bij 60 °C - [L/h]	2412

Rookgasaansluiting

B23

Werking

Verwarmingsmedium : 90°C
Koud water : 10°C
Hoge temperatuur van SWW: tot 92°C

Combi-gebruik HeatMaster (>45 kW)

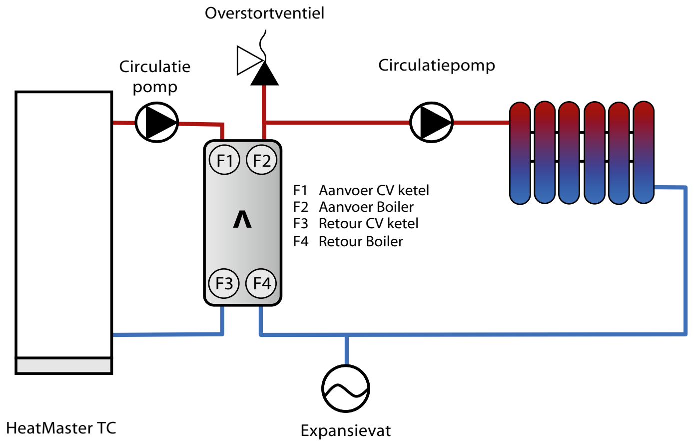

HeatMaster 201

Direct Gestookte Boiler

Beschrijving

Direct gestookte gasboiler uitgevoerd in hoogwaardig RVS met cv-combi mogelijkheid.

- Unieke en gepatenteerde tank-in-tank principe
- Inhoud van 641 liter
- Nominaal vermogen van 218 kW
- Staande uitvoering
- Warmtewisselaar en de sanitaire boiler volledig in roestvaststaal
- Modulerende premix brander met een modulatiebereik van 56-218 kW.
- Geschikt voor aardgas, propaan en butaan
- Isolatie van hoogwaardig polyurethaanschuim afgewerkt met een gelakte stalen mantel
- Geïntegreerd bedienings- en regelpaneel met thermometer en manometer
- Inclusief laadpomp, veiligheidsklep cv circuit (overstort)
- Inclusief expansievaten
- Inclusief manuele ontluchter en dompelbuis in RVS
- Optioneel leverbaar met dubbele scheiding(> 45 kW)
- Cascade opstelling mogelijk

Code	Model	Brandstof
02647013	HeatMaster 201	Aardgas
03647001	HeatMaster 201	Propaan

Eerste Inbedrijfname

Wij helpen u graag met het in bedrijf nemen van uw toestel. neem contact met ons op voor de mogelijkheden.

Combi-gebruik HeatMaster (>45 kW)

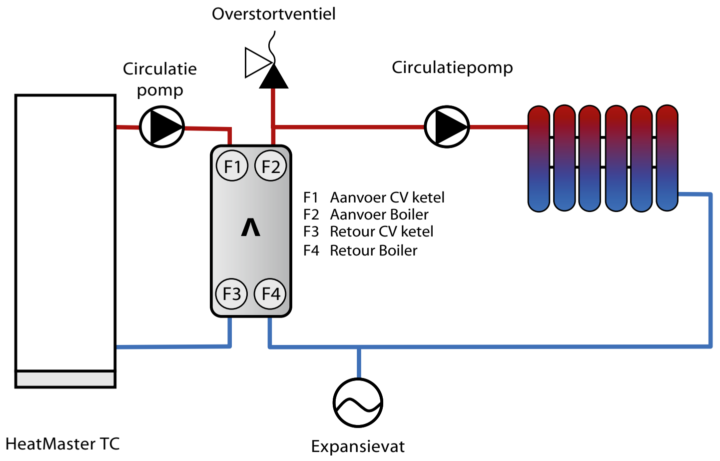

Constructiekenmerken

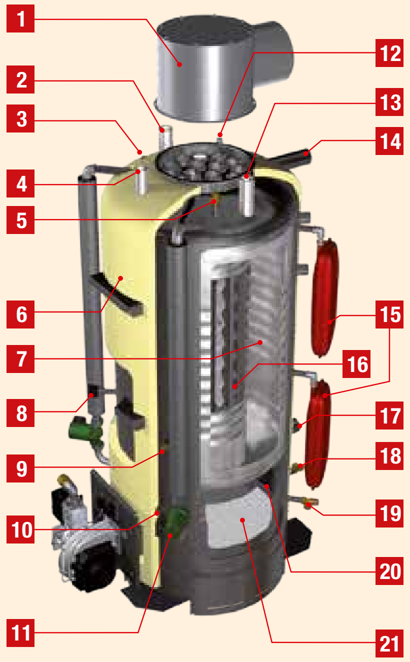

1. Aanvoer sanitair koud water.
2. Automatische ontluchter.
3. Primaire NTC-voelers 1 en 2.
4. Expansievaten 2 stuks.
5. Waterdrukschakelaar
6. Voeler thermometer
7. Veiligheidsklep primair circuit (Standaard ingesteld op 3 bar).
8. Laadpomp
9. Isolatie hoogwaardig versterkt polyurethaanschuim.
10. Rookgasreductie met verticale afvoer.
11. Retarders
12. Aanvoer Verwarmingscircuit.
13. Aanvoer sanitair warm water.
14. Binnentank uit hoogwaardig roestvast staal.
15. Voelerbuis met SWW NTC - voeler.
16. Buitentank primair circuit.
17. Rookgasbuizen
18. Retour Verwarmingscircuit.
19. Aftapkraan
20. Verbrandingskamer

Hoge temperaturen van sanitair heet water tot 90°C mogelijk

Technische kenmerken

TYPE	HM 201
Brandstof	Aardgas/Propaan
Max. belasting (input) - PCI - [kW]	220
Nuttig vermogen (max.) (80/60°C) - [kW]	200,2
Nuttig vermogen (min.) (80/60°C) - [kW]	56,4
Nuttig nominaal vermogen warm water - [kW]	218,4
Capaciteit (totaal) - [L]	641
Capaciteit (primair) - [L]	241
Aansluiting - CV - [Ø"]	2 (F)
Aansluiting sanitaire installatie - [Ø"]	2 (M)
Aansluiting gas - [Ø"]	1 1/4 (F)
Drukverlies ketel bij Δt = 20°C - [mbar]	240
Gasdebiet G20 (max. vermogen) - [m³/h]	25,40
Gasdebiet G25 (max. vermogen) - [m³/h]	29,54
Gasdebiet G31 (max. vermogen) - [m³/h]	9,81
Druksverlies rookgassen - [mbar]	2,4
Uitgang schoorsteen - Ø [mm]	250
Leeg gewicht - [kg]	550
Max. bedrijfstemperatuur - [°C]	95
Max. druk CV (primair) - [bar]	3
Max. druk (sanitair) - [bar]	10
Voedingsspanning - [V/Hz]	230 / 50
Klasse - [IP]	30
Max. opgenomen elektrisch vermogen - [W]	800

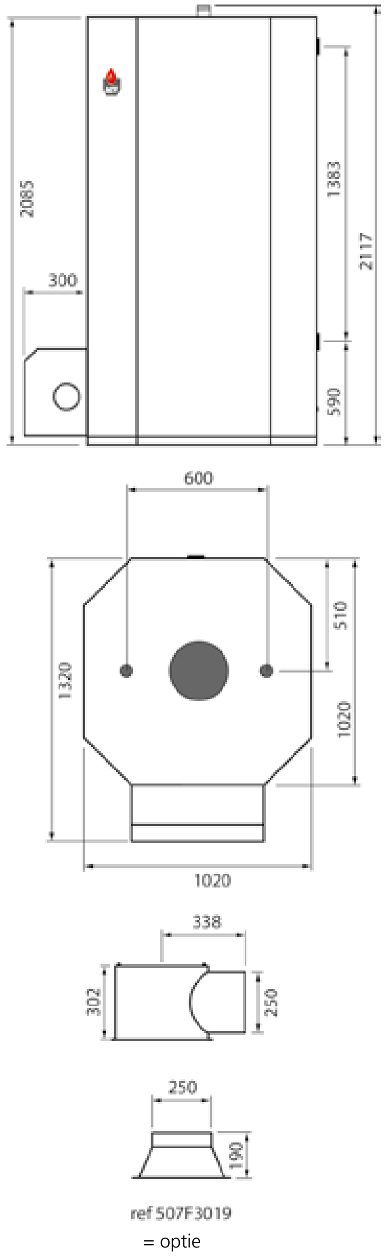

Prestaties sanitair

TYPE	HM 201
Piekdebiet bij 40 °C - [L/10']	1745
Piekdebiet 1ste uur bij 40 °C - [L/60']	6690
Continu debiet bij 40 °C - [L/h]	6117
Piekdebiet bij 45 °C - [L/10']	1489
Piekdebiet 1ste uur bij 45 °C - [L/60']	5667
Continu debiet bij 45 °C - [L/h]	5039
Piekdebiet bij 60 °C - [L/10']	971
Piekdebiet 1ste uur bij 60 °C - [L/60']	3534
Continu debiet bij 60 °C - [L/h]	2914

Rookgasaansluiting

B23-B23P-C53

Werking

Verwarmingsmedium : 90°C
Koud water : 10°C
Hoge temperatuur van SWW: tot 92°C

De HeatMasterR 201 is uitgerust met volledig modulerende premix branders ACV BG 2000-M. De HeatMaster 201 is gecertificeerd voor de aansluitingen B23 - B23P - C53. Cascade opstelling is mogelijk. Neem contact op met onze engineering afdeling voor specifiek advies.

Delta Pro S 25 - 45 - 55

Verwarmingsketel Combi - Olie

Beschrijving

Verwarmingsketel met geïntegreerde boiler uitgevoerd in hoogwaardig RVS.

- Unieke en gepatenteerde tank-in-tank principe
- Nominaal vermogen van 26 - 61 kW
- Inhoud van 128 - 158 liter
- Boiler van roestvaststaal
- Staande uitvoering
- Watergekoelde verbrandingskamer
- Rookgaskanalen in staal met een diameter van 64 mm.
- Inclusief retarders in speciaal staal voor verhoging van het rendement
- Geschikt voor aardgas, propaan of olie
- Isolatie van hoogwaardig polyurethaanschuim afgewerkt met een gelakte stalen mantel
- Geïntegreerd regeling
- Inclusief veiligheidsklep
- Inclusief ontluchter en dompelbuis in RVS

Constructiekenmerken

1. Reductiestuk schoorsteen met eenvoudige toegang.
2. Isolatie in stevig polyurethaan-schuim.
3. Ondergedompeld in PVCC.
4. Voeler van de regelthermostaat en van de thermometer.
5. Vuurhaarddeur
6. Voeler van thermostaat beperkt tot 95°C en van de veiligheids-thermostaat met manuele her-inschakeling.
7. Rookgasleidingen
8. Retarders
9. Boiler voor SWW "Tank-in-Tank" in Roestvast staal.
10. Primair circuit (verwarming).
11. Verbrandingskamer
12. Sokkel van de ketel
13. Aanvoer verwarming
14. Retour verwarming
15. Aanvoer sanitair warm water.
16. Toevoer sanitair koud water.
17. Sanitaire veiligheidsklep [7 bar].
18. Veiligheidsklep verwarming [3 bar].
19. Schoorsteenaansluiting Ø 100 mm.
20. Aftapkraan

Het Delta Pro Pack is identiek aan de Delta Pro maar heeft de volgende extra accessoires:

21. Sanitair expansievat [2 liter].
22. Circulatiepomp verwarming met ingebouwde automatische ont-luchter.
23. Mengkraan met vierweg-motor-klep.
24. Expansievat verwarming [10 liter].

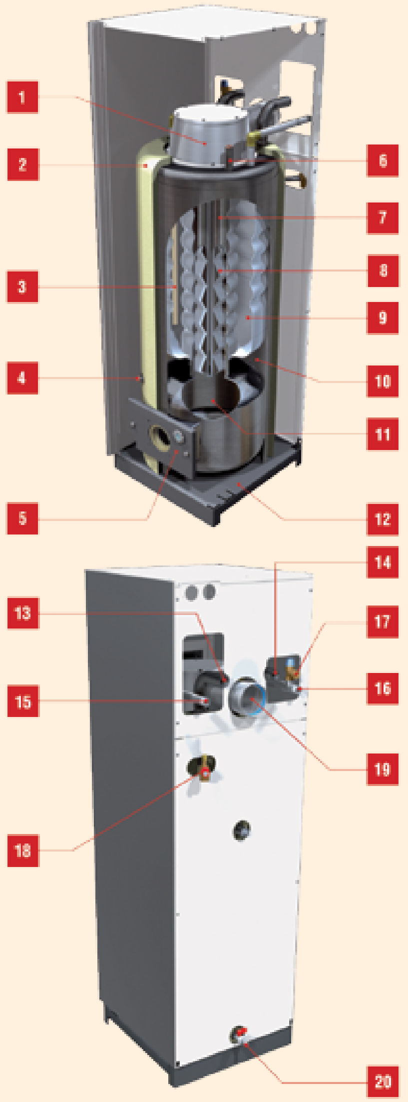

Code	Model
04633201	Delta Pro S 25
04633501	Delta Pro Pack 25
04633301	Delta Pro S 45
04633601	Delta Pro Pack 45
04633401	Delta Pro S 55

Toebehoren

Code	Voorzetbrander Olie
00008600	Oliebrander t.b.v Delta Pro 25
00008601	Oliebrander t.b.v Delta Pro 45
00009100	Oliebrander t.b.v Delta Pro 55
	Gasbranders op aanvraag

Technische kenmerken

TYPE	25 S (Pack)	45 S (Pack)	55 S
Max. belasting (input) - PCI - [kW]	28,3	49,3	58,7
Nuttig vermogen (max.) (80/60°C) - [kW]	26	44,3	53,9
Rendement (max vermogen) (80/60°C) - [%]	91,9	89,8	91,8
Capaciteit (totaal) - [L]	158	127,5	151
Capaciteit (primair) - [L]	83	62,5	68
Aansluiting - CV - [Ø"]	1 (F)	1 (F)	1 (F)
Aansluiting sanitaire installatie - [Ø"]	3/4 (M)	3/4 (M)	3/4 (M)
Drukverlies ketel bij Δt = 20°C - [mbar]	15	25	37
Uitgang schoorsteen [Ø"]	100	100	100
Afmetingen A [mm]	1615	1615	1760
Afmetingen B [mm]	1386	1386	1586
Afmetingen C [mm]	360	360	360
Afmetingen D [mm]	1445	1445	1645
Afmetingen E [mm]	1445	1445	1645
Afmetingen F [mm]	1400	1400	1600
Leeg gewicht - [kg]	145	168	200
Max. bedrijfstemperatuur - [°C]	90	90	90
Max. druk CV (primair) - [bar]	3	3	3
Max. druk (sanitair) - [bar]	10	10	10

Prestaties sanitair warm water

TYPE	25 S (Pack)	45 S (Pack)	55 S
Piekdebiet bij 40 °C - [L/10']	268	316	362
Piekdebiet 1ste uur bij 40 °C - [L/60']	806	1284	1533
Continu debiet bij 40 °C - [L/h]	645	1161	1405

Rookgas aansluiting

B23-B23P

Met gedwongen afvoer: B23P-C13-C33-C43-C3-C83

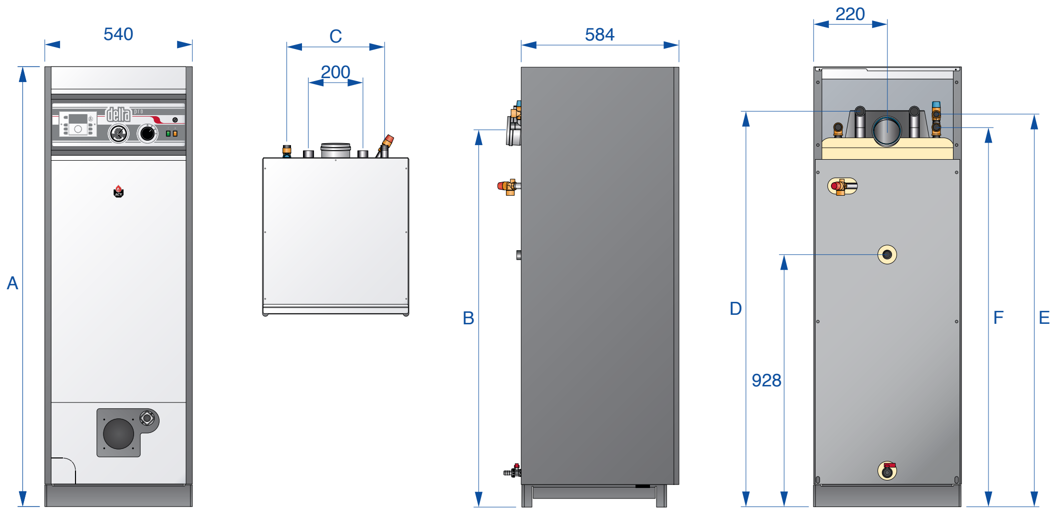

Beschrijving

Verwarmingsketel van hoogwaardig staal.

- 4 modellen met een nominaal vermogen van 16 - 51 kW
- Staande uitvoering
- Geschikt voor olie, aardgas of propaan
- Leverbaar met voorzetbrander en regeling
- Watergekoelde verbrandingskamer
- Isolatie van hoogwaardig mineraal wol afgewerkt met een gelakte stalen mantel
- Geïntegreerd regelpaneel met:
  - Hoofdschakelaar
  - Zomer- / winter- schakelaar
  - Regelthermostaat
  - Thermomanometer
- De N serie is eenvoudig koppelbaar met verschillende type boilers
- Sturing optioneel met BC 01 boiler-regeling
- Minimum thermostaat 45C°
- Eenvoudig te onderhouden branderdeur zowel links als rechts draaibaar te monteren

Code	Model	Brandstof
01131113	Mini NO	Olie
01647401	N1	Olie
01647501	N2	Olie
01647601	N3	Olie

Toebehoren

Code	Artikel
00008604	Oliebrander t.b.v. Mini NO
00008600	Oliebrander t.b.v. N1 - N2
00008601	Oliebrander t.b.v. N3
10439332	Boilercontrol BC 01

ACV biedt u een gamma regelingen in een volledig bord zodat u de ketel N kunt combineren met:
- een boiler
- een klimaatregeling

Constructiekenmerken

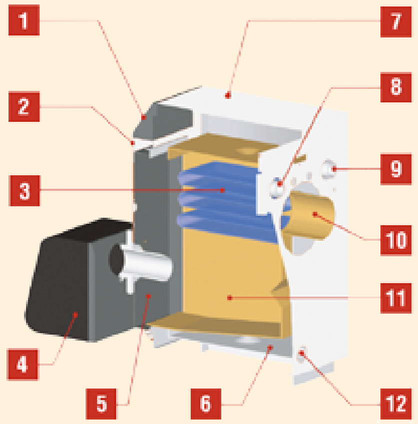

1. Regeling
2. Metalen voorzijde.
3. Warmtewisselaar (verbrandingskanalen).
4. Ventilatorbrander
5. Demonteerbare vuurhaarddeur (links/ rechts).
6. CV-circuit
7. Metalen mantel.
8. Aanvoer circuit Primair.
9. Retour circuit Primair.
10. Rookgasaansluiting
11. Verbrandingskamer
12. Aftap primair circuit.

Technische kenmerken

TYPE	Mini NO	N1	N2	N3
Brandstof	Olie	Olie	Olie	Olie
Max. belasting (input) - PCI - [kW]	18,4	28	40	57
Nuttig vermogen (max.) (80/60°C) - [kW]	16,6	25	35,7	51
Rendement met 30% belasting (EN677) - [%]	90	90	92	90,3
Capaciteit (totaal) - [L]	17	31	37	53
Aansluiting - CV - [Ø"]	3/4 (F)	1 (F)	1 (F)	1 1/4 (F)
Druksverlies rookgassen - [mbar]	0,11	0,15	0,17	0,15
Rookgasafvoer (mm)	80	130	130	150
Verbrandingsrendement - [%]	91	91	93	91,2
Leeg gewicht - [kg]	62	108	122	157
Max. bedrijfstemperatuur - [°C]	90	90	90	90
Max. druk CV (primair) - [bar]	3	3	3	3
Voedingsspanning - [V/Hz]	230 / 50	230 / 50	230 / 50	230 / 50
A - [mm]	370	470	470	530
B - [mm]	565	700	765	805
C - [mm]	495	566	566	656
E - [mm]	425	550	615	645
F - [mm]	375	445	510	550
G - [mm]	187	260	260	260

Rookgas aansluiting

B23

BC 01
Deze regeling biedt de mogelijkheid om een mono of bi-energie boiler aan een CV-ketel te koppelen zonder voorrang voor de boiler.

"WINTER" WERKING
De Boiler Control BC 01 geeft voorrang aan de sanitair warmwaterbereider ten opzichte van de CV. Deze stelt bij elke sanitaire vraag (overeenkomstig het vastgestelde programma van de optimisator) de circulator of de verdeelklep in werking, evenals de brander van de ketel. De ketel wordt voor wat betreft temperatuur beperkt door zijn eigen bedieningsthermostaat. Zodra de vraag van de sanitaire boiler voldaan werd, kan de ketel opnieuw aan de CV-behoefte voldoen. De CV-regeling wordt gewaarborgd door een omgevingsthermostaat die aangesloten is op de Boiler Control BC 01.

"ZOMER" WERKING
Met deze functie wordt van de CV ketel enkel gebruik gemaakt voor de sanitaire warmwaterbereiding die bepaald wordt door de programmering van de laadoptimisator. De ketel heeft geen enkele CV functie meer. Als de Boiler Control BC 01 aangesloten is op een bi-energie boiler, bestaat de mogelijkheid de sanitaire boiler op te warmen met de ketel of met de ingebouwde elektrische weerstand.

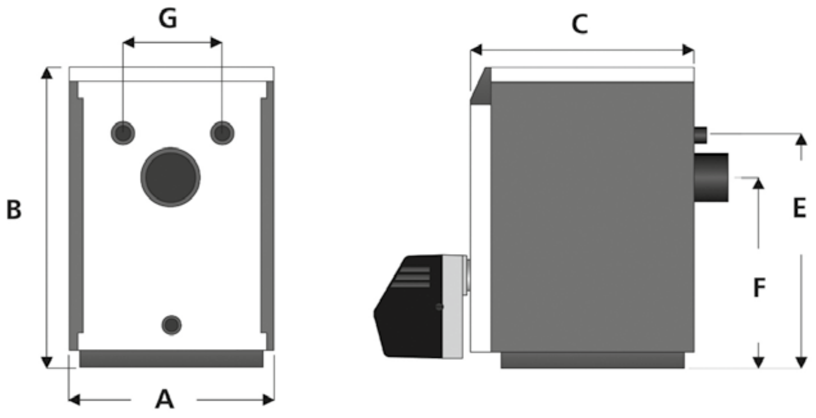

BC 01

Compact A 100 - 1000

Verwarmingsketel CV Staand - Olie

Beschrijving

Verwarmingsketel van hoogwaardig staal.

- 13 modellen met een nominaal vermogen van 70 – 1.400 kW
- Staande uitvoering
- Geschikt voor aardgas, propaan of olie
- Leverbaar met voorzetbrander en regeling
- Watergekoelde verbrandingskamer
- Isolatie van dubbele hoogwaardig mineraal wol afgewerkt met een gelakte stalen mantel
- Geïntegreerd volledige bediening- en regelpaneel
- Leverbaar met Lloyd's certificaat
- Sturing optioneel met BC 01 boilerregeling
- Minimum thermostaat 45C°
- Eenvoudig te onderhouden branderdeur zowel links als rechts draaibaar te monteren

Code	Model	Code	Model
04120101	Compact A 100	04120801	Compact A 500
04120201	Compact A 150	04120901	Compact A 600
04120301	Compact A 200	04121001	Compact A 700
04120401	Compact A 250	04121101	Compact A 800
04120501	Compact A 300	04121201	Compact A 900
04120601	Compact A 350	04121301	Compact A 1000
04120701	Compact A 400		

De Compact A ketels zijn leverbaar met Certificaat Lloyd's Register.

Toebehoren Voorzetbrander Olie* t.b.v. Compact A 100 - 1000

Code	Artikel
00009120	Oliebrander t.b.v. CA 100 aan/uit
00009110	Oliebrander t.b.v. CA 100 duo
00009130	Oliebrander t.b.v. CA 150 aan/uit
00009140	Oliebrander t.b.v. CA 150 duo
00009150	Oliebrander t.b.v. CA 200 duo
00009160	Oliebrander t.b.v. CA 250/300 duo
00009170	Oliebrander t.b.v. CA 350/400 duo
00009180	Oliebrander t.b.v. CA 500/600/700 duo
00009190	Oliebrander t.b.v. CA 800/900/1000 duo

* Voorzetbrander aardgas of propaan op aanvraag.

Technische kenmerken

Type	CA 100	CA 150	CA 200	CA 250	CA 300	CA 350	CA 400	CA 500	CA 600	CA 700	CA 800	CA 900	CA 1000
Brandstof	Gas/Olie	Gas/Olie	Gas/Olie	Gas/Olie	Gas/Olie	Gas/Olie	Gas/Olie	Gas/Olie	Gas/Olie	Gas/Olie	Gas/Olie	Gas/Olie	Gas/Olie
Belasting [kW]	77/109	134/161	197/260	324/343	381/419	444/482	507/559	635/698	769/824	886/962	1014/1104	1141/1243	1267/1393
Nuttig Nom. vermogen [kW]	74/100	115/140	185/235	291/314	349/384	407/442	465/512	582/640	698/756	814/884	930/1012	1047/1140	1163/1279
Rendement [%]	91,7	86,9	90,4	91,5	91,6	91,6	91,7	91,7	91,7	91,9	91,7	91,8	91,8
Max. werkingsdruk [Bar]	6	6	6	6	6	6	6	6	6	6	6	6	6
Aansl. Rookgasafvoer [Ø]	200	200	200	240	240	240	300	300	350	350	350	450	450
Gewicht Leeg [kg]	315	380	470	710	770	830	1075	1185	1465	1570	1570	1945	2100
Aanvoer/retour CV [Flens]	DN 50	DN 50	DN 50	DN 80	DN 80	DN 80	DN 100	DN 100	DN 100	DN 100	DN 125	DN 125	DN 125
Waterinhoud [L]	102	122	150	350	400	470	630	650	800	890	920	1030	1140
Drukverlies CV-zijdig	2-5	5-11	11-31	22-26	28-34	37-44	23-28	35-42	30-36	33-39	40-48	47-56	50-60
Drukverlies Rookgaszijdig	0,22-0,48	0,68-0,96	1,83-2,5	3,2-3,8	3,6-4,3	4,0-4,8	4,3-5,2	5,3-5,8	5,6-6,7	5,9-7,1	6,4-7,7	6,8-8,2	7,1-8,4

Constructiekenmerken

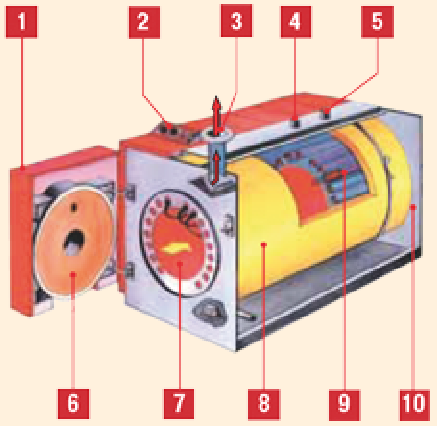

1. Demonteerbare branderdeur (links/rechts).
2. Bedieningspaneel
3. aanvoer CV (primair).
4. Mof 1" voor veiligheidsklep.
5. Mof 1" voor expansievat.
6. Isolatie in ceramiekvezel, in één stuk gevormd geplaatst op een laag mineraalwol.
7. Verbrandingskamer.
8. Isolatie van mineraalwol, stevigte 125 mm.
9. Rookgaskanalen met spiraalvormige bi-metalen retarders.
10. Retour CV (primair).

Afmetingen (mm)

Zijde	CA 100	CA 150	CA 200	CA 250	CA 300	CA 350	CA 400	CA 500	CA 600	CA 700	CA 800	CA 900	CA 1000
A	170	170	170	890	890	890	1100	1100	1200	1200	1300	1300	1300
B	800	1000	1300	1095	1095	1095	1300	1300	1455	1455	1555	1555	1555
C	102	102	102	1250	1400	1500	1660	1740	1760	1840	1840	2090	2350
D	1295	1495	1795	1730	1880	1980	2190	2270	2290	2370	2370	2620	2880
E	508	508	508	560	560	560	680	680	760	760	800	800	800
F	1000	1000	1000	790	790	790	930	930	1020	1020	1110	1110	1110
G	105	105	105	450	450	450	465	465	465	465	465	465	465
H	920	920	920	580	730	830	970	1050	1070	1150	1150	1400	1660
I	796	796	796	330	480	580	650	750	750	830	830	1080	1340
J	742	742	742										
K	270	270	270										
L	110	110	130	250	250	250	270	270	270	270	270	270	270
M	150	150	170	110	110	110	130	130	130	140	140	145	145

Afmetingen CA 100 - 150 - 200

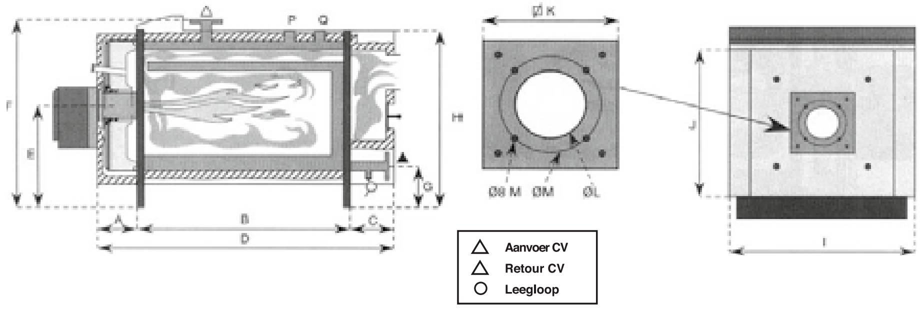

Maximale werkingstemperatuur:
110 °C

Breedte met ommanteling:
Afmetingen in "A" + 70 mm

Afmetingen CA 250 - 1000

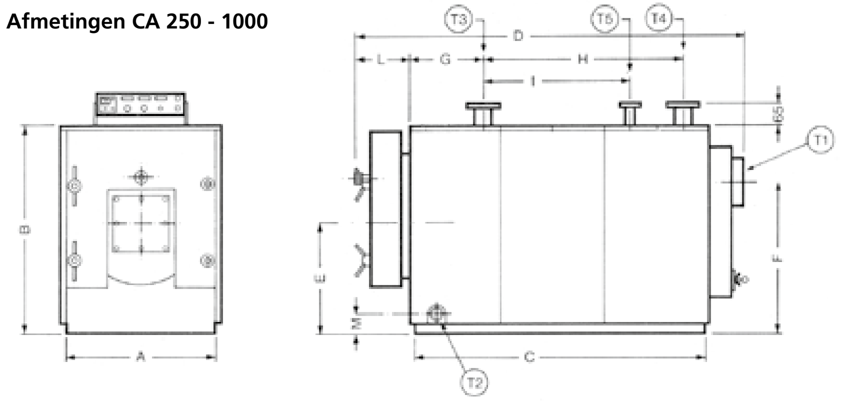

E-Tech W

Beschrijving

Elektrische Verwarmingsketel.

- 7 modellen met een vermogen van 6 - 36 kW
- Hoogwaardig stalen warmtewisselaar
- Elektrische demonteerbare verwarmingselementen in hoogwaardig roestvaststaal (incoloy 800)
- Modulerend vermogen op basis van verwarmingsbehoefte
- Voorzien van veiligheidscircuit Inclusief:
  - expansievat van 10 liter,
  - thermo- manometer
  - veiligheidsklep
  - circulatiepomp
  - automatische ontluchter
- Afgewerkt met een gelakte stalen mantel Voorzien van bedieningspaneel
- Optioneel leverbaar met kit voor sanitair warm water

Code	Model	
00630101	E-Tech W 09 mono	Niet toe te passen in Nederland
00630201	E-Tech W 15 mono	Niet toe te passen in Nederland
00628801	E-Tech W 09 tri	
00628501	E-Tech W 15 tri	
00628601	E-Tech W 22 tri	
00628901	E-Tech W 28 tri	
00629001	E-Tech W 36 tri	

Toebehoren

Code	Artikel
10800085	Kit sanitair voor E-Tech W
257F1132	Kit Bekabeling SWW voor E-Tech W

Voordelen

- Eenvoudig te installeren
- Onderhoudsarm
- Het comfort van de verwarming met warm water.
- Geruisloze werking.
- Geschikt voor ieder circuit

Certificatie

CE De toestellen zijn voorzien van de "CE" markering. de toestellen zijn getest volgens de normen EN60335-2-35, EN55014-1, EN55014-2 en EN50081-1. De toestellen voldoen aan de richtlijn inzake elektromagnetische compatibiliteit89/336 EEG en de laagspanningsrichtlijn 73923/EEG.

Constructiekenmerken

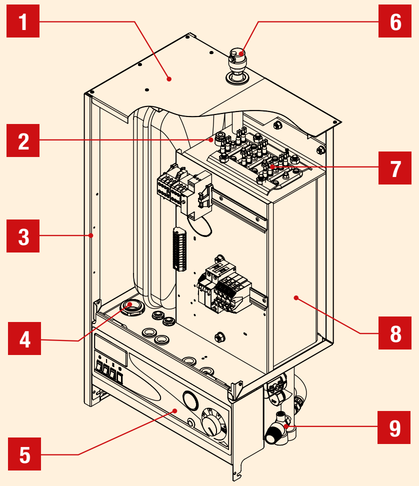

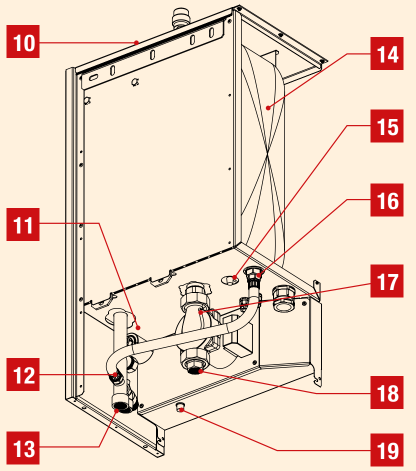

1. Bovenkap
2. Voelerhuls
3. Zijmantel
4. Fitting voor aanvoerskabel.
5. Bedieningspaneel
6. Automatische ontluchter.
7. Elektrische elementen.
8. Warmtewisselaar
9. Veiligheidsklep
10. Achterpaneel
11. Veiligheidsdrukschakelaar watergebrek.
12. Aansluiting van het expansievat.
13. Terugvoer verwarming.
14. Expansievat
15. Ventiel van het expansievat.
16. Aansluiting van het expansievat.
17. Circulatiepomp
18. Aanvoer verwarming.
19. Veiligheidsthermostaat met handmatige herinschakeling.

Technische kenmerken

TYPE	W 09 mono	W 09 tri	W 15 mono	W 15 tri	W 22 tri	W 28 tri	W 36 tri
Vermogen - [kW]	5,6 / 8,4	5,6 / 8,4	9,6 / 14,4	9,6 / 14,4	14,4 / 21,6	14,4 / 28,8	18,0 / 36,0
Voedingsspanning - [V]	1 x 230 V	3 x 400 V +N	1 x 230 V	3 x 400 V+N	3 x 400 V + N	3 x 400 V + N	3 x 400 V + N
Stroomsterkte - [A]	36	12	62,4	20,8	31,2	41,6	52
Elektrische bescherming - [IP]	43	43	43	43	43	43	43
Type verwarmingselementen	2 x 1,4 kW	2 x 1,4 kW	2 x 2,4 kW	2 x 2,4 kW	2 x 2,4 kW	2 x 2,4 kW	2 x 3,0 kW
Aantal verwarmingselementen	3	3	3	3	5	6	6
Waterinhoud - [L]	13	13	13	13	13	13	13
Volume expansievat - [L]	10	10	10	10	10	10	10
Max. gebruiksdruk - [bar]	3	3	3	3	3	3	3
Max. gebruikstemperatuur - [°C]	85	85	85	85	85	85	85
Verwarmingsaansluitingen - [Ø"]	3/4"	3/4"	3/4"	3/4"	3/4"	3/4"	3/4"
Leeg gewicht - [kg]	45	45	45	45	45	45	45

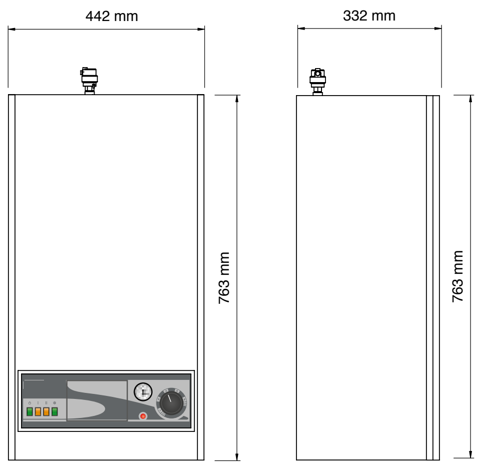

Kit voor direct sanitair warm water

Continue productie van sanitair warm water tot 14 liter per minuut (T = 30 °C).

Type	Koudwater temp.	Tapwater temp.	L / min
W 09 mono / tri	10 °C	40	°C 4 L
W 15 mono / tri	10 °C	40	°C 7 L
W 22 tri	10 °C	40 °C	10 L
W 28 tri	10 °C	40 °C	14 L
W 36 tri	10 °C	40 °C	14 L

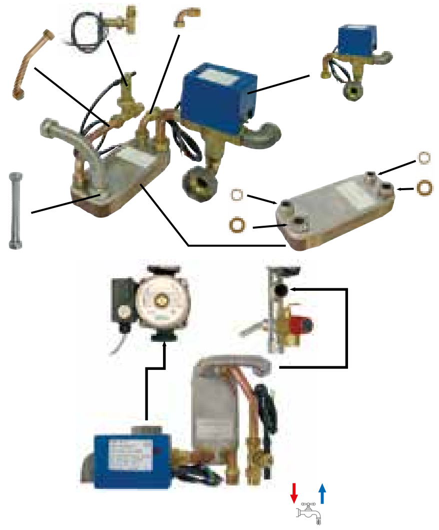

E-Tech S

Beschrijving

Elektrische verwarmingsketel met geïntegreerde boiler uitgevoerd in hoogwaardig RVS.

- 3 modellen met een nominaal vermogen van 6 - 30 kW
- Staande uitvoering
- Unieke en gepatenteerde tank-in-tank principe
- Inhoud van 68 - 131 liter
- Boiler van roestvaststaal
- Isolatie van hoogwaardig polyurethaanschuim afgewerkt met een gelakte stalen mantel
- Modulerend vermogen op basis van verwarmingsbehoefte
- Voorzien van veiligheidscircuit
- Inclusief:
  - expansievaten
  - therm- manometer
  - veiligheidsklep
  - circulatiepomp
  - droogkookbeveiliging
  - Uitneembare dompelvoelers
- Voorzien van bedieningspaneel

Code	Model
00626801	E-Tech S 160
00601101	E-Tech S 240
00601301	E-Tech S 380

Certificatie

De toestellen zijn voorzien van de "CE" markering. de toestellen zijn getest volgens de normen EN60335-2-35, EN55014-1, EN55014-2 en EN50081-1. De toestellen voldoen aan de richtlijn inzake elektromagnetische compatibiliteit89/336 EEG en de laagspanningsrichtlijn 73923/EEG.

Constructiekenmerken

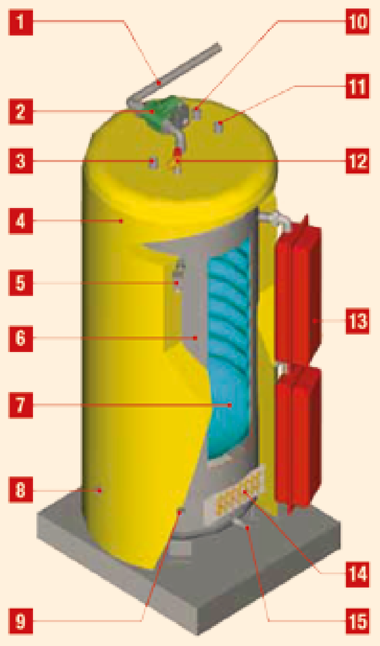

1. Aanvoer verwarming.
2. Verwarmingspomp (optioneel).
3. Aanvoer sanitair koud water (secundair).
4. Isolatie met hoogwaardig polyurethaanschuim (70 mm).
5. Pressostaat droogkookbeveiliging
6. Buitentank van plaatstaal met primaire vloeistof.
7. Binnentank van roestvast staal.
8. Retour verwarming.
9. Dompelbuis
10. Retour sanitaire circuit.
11. Aanvoer sanitair warm water (secundair).
12. Veiligheidsklep
13. Expansievat
14. Verwarmingselementen
15. Aftap ketel.

Technische kenmerken

Type	S 160	S 240	S 380
Vermogen - [kW]	4.4	28,8	28,8
Voedingsspanning - [V]	3 x 400 + N	3 x 400 + N	3 x 400 + N
Stroomsterkte - [A]	3 x 20,8	3 x 41,6	3 x 41,6
Totale waterinhoud [L]	167	250	394
Waterinhoud - [L]	68	86	131
Verwarmingsoppervlak - [m²]	1,26	1,94	2,65
Aansluiting sanitair [M Ø]	3/4"	3/4"	1"
Aansluiting verwarming - [F Ø]	1"	1"	1" 1/2
Volume expansievat - [L]	12	21	16
Leeg gewicht - [kg]	115	155	230

Prestaties sanitair

Type	E-Tech S 160	E-TechS 240	E-Tech S 380
Piekdebiet bij 40 °C - (ΔT = 30 °C) - [L/10]	356	545	875
Piekdebiet bij 40 °C - (ΔT = 30 °C) - [L/60]	700	1234	1564
Piekdebiet bij 40 °C - (ΔT = 30 °C) - [L/u]	413	827	827
Opwarmtijd tot 60 °C			
Duur opwarming - [Min]	36	41	67
Na tapping van - [Min]	16	16	12

Afmetingen (mm)

Type	A	B	C	D	E	F	G	H	I	J	K	L
E-Tech S 160	1342	590	728	928	249	402	181	958	295	295	180	150
E-Tech S 240	1818	590	728	1403	249	402	181	1433	295	295	180	150
E-Tech S 380	2134	720	800	1985	300	92	265	435	360	360	135	135

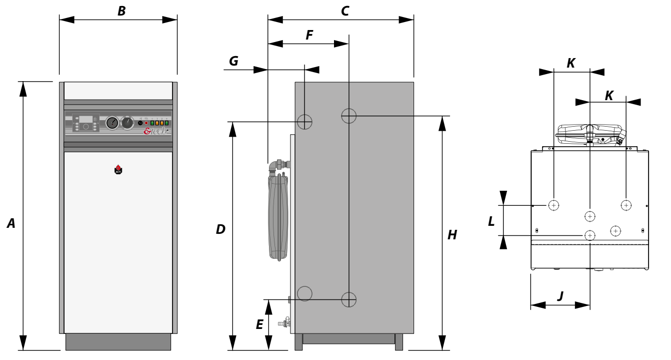

E-tech S 160 en S 240

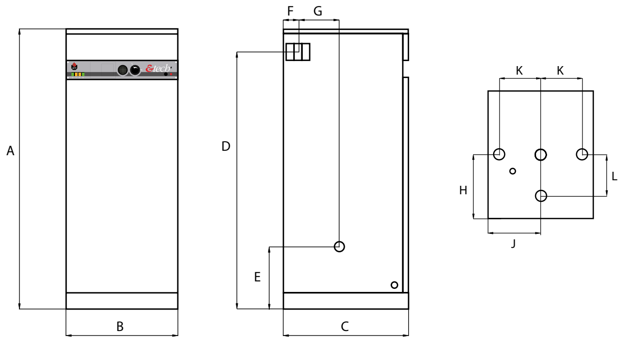

E-tech S 380

E-Tech P

Beschrijving

Elektrische verwarmingsketel

- 5 modellen met een vermogen van 57 - 259 kW
- Staande uitvoering
- Aansturing door regelaar met 4 standen
- Afgewerkt met een gelakte stalen mantel
- Volledige bedrading van kracht- en controle circuits
- Voorzien van veiligheidscircuit
- Inclusief:
  - thermo- manometer
  - veiligheidsklep
  - circulatiepomp
  - droogkookbeveiliging
  - Uitneembare dompelvoelers

Code	Model
00624201	E-Tech P 57
00624301	E-Tech P 115
00624401	E-T ech P 144
00624801	E-T ech P 201
00624501	E-T ech P 259

Certificatie

CE De toestellen zijn voorzien van de "CE" markering. de toestellen zijn getest volgens de normen EN60335-2-35, EN55014-1, EN55014-2 en EN50081-1. De toestellen voldoen aan de richtlijn inzake elektromagnetische compatibiliteit89/336 EEG en de laagspanningsrichtlijn 73923/EEG.

Constructiekenmerken

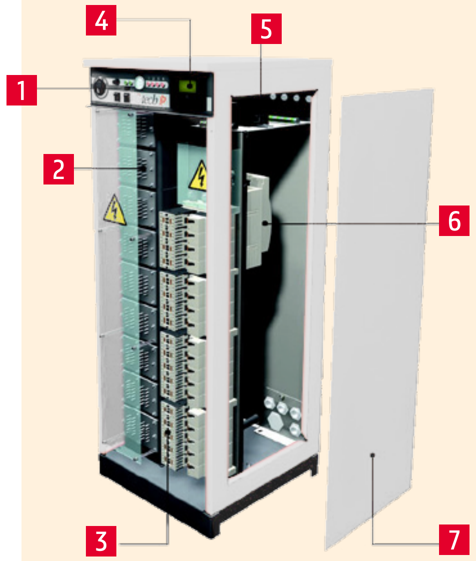

1. Bedieningspaneel
2. Verwarmingselementen
3. Regel- en veiliheidsrelais
4. Bediening (optioneel).
5. Bedieningscircuit
6. Hoofdzekering en elektrische aansluiting.
7. Afneembaar paneel.

Technische kenmerken

TYPE	57	115	144	201	259
Vermogen (Kw)	57,6	115.2	144	201.6	259.2
Vermogenscircuit [V]	3 x 400 V	3 x 400 V	3 x 400 V	3 x 400 V	3 x 400 V
Controlecircuit [V]	1 x 230 V - 50/60 Hz	1 x 230 V - 50/60 Hz	1 x 230 V - 50/60 Hz	1 x 230 V - 50/60 Hz	1 x 230 V - 50/60 Hz
Type verwarmingselement [kW]	4x3x2.4	4x3x2.4	4x3x2.4	4x3x2.4	4x3x2.4
Aantal elementen	2	4	5	7	9
Waarde enkele weerstand (2,4 kW) [Ohm]	22	22	22	22	22
Watercapaciteit - [L]	60	60	60	102	102
Max. werkdruk [Bar]	4	4	4	4	4
Min. werkdruk [Bar]	0,8	0,8	0,8	0,8	0,8
Max. werktemperatuur - [°C]	90	90	90	90	90
Hydraulisch drukval (mbar) [ΔT=10°C]	20	79	123	20	33
Aansluiting verwarming [F]	2" [F]	2" [F]	2" [F]	DN100 [*]	DN100 [*]
Leeg gewicht - [kg]	110	123	131	187	200

Afmetingen (mm)

Zijde	57	115	144	201	250
A	1495	1495	1495	1495	1495
B	567	567	567	567	567
E	524	542	542	542	542

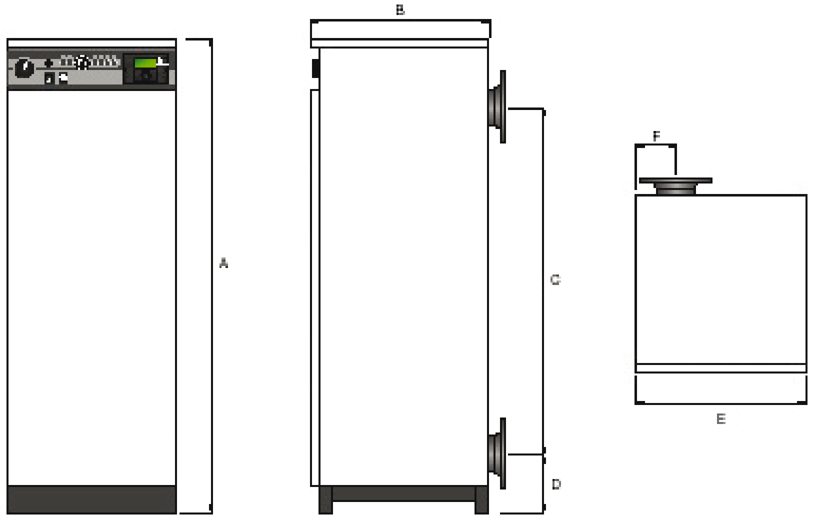

Algemene voorwaarden

Algemene Voorwaarden Vastgesteld door de besloten vennootschap met beperkte aansprakelijkheid Inoxcon B.V., gevestigd en kantoorhoudende te IJsselstein, gedeponeerd bij de Kamer van Koophandel Midden Nederland onder nummer 53388607.

Artikel1 – Algemene bepalingen

1 Deze voorwaarden zijn van toepassing op al onze aanbiedingen, aanvaardingen en overeenkomsten. Afwijkende voorwaarden en/of bepalingen gelden slechts indien deze uitdrukkelijk schriftelijk door ons worden overeengekomen.

1.1 Onze offertes, daaronder begrepen de eventuele toegevoegde bijlagen als catalogi, tekeningen, maat- en gewichtsopgaven, digitale uitingen en dergelijke, zijn steeds vrijblijvend.

1.2 Overeenkomsten komen tot stand door onze schriftelijke aanvaarding danwel indien wij met de uitvoering van de opdracht beginnen.

Artikel 2 – Prijzen

2 Indien niet uitdrukkelijk anders is overeengekomen, gelden onze prijzen exclusief BTW af depot, exclusief vervoerskosten, verpakkingskosten, assurantie en eventuele kosten van door de overheid te heffen rechten en exclusief belastingen.

2.1 Indien na onze opdrachtbevestiging de prijzen van de materialen, de lonen en/of andere kosten een verhoging ondergaan, voordat de opdracht is uitgevoerd, zijn wij gerechtigd deze kostenstijgingen door te berekenen. Indien de officieel vastgestelde waarde van de Euro ten aanzien van de buitenlandse valuta gewijzigd wordt, zijn wij evenzeer gerechtigd de overeengekomen prijs dienovereenkomstig te wijzigen.

Artikel 3 – Levering

3 De door ons opgegeven levertijden zijn steeds vrijblijvend.

3.1 De levertijd gaat in, zodra de opdracht door ons schriftelijk is bevestigd en wij voorts in het bezit zijn van alle door de koper bij de opdracht te verstrekken bescheiden en gegevens en de eventueel overeengekomen vooruitbetaling is ontvangen. Indien is overeengekomen, dat de koper bepaalde delen zelf ter beschikking stelt, dan moeten deze tijdig bij ons worden afgeleverd, opdat er geen vertraging ontstaat in de aflevering.

3.2 Wij zijn gehouden om alles in het werk te stellen, de door ons geaccepteerde levertijd zo nauwkeurig mogelijk in acht te nemen.

3.3 Overschrijding van de levertijd – door welke oorzaak ook – geeft de koper geen recht op niet-nakoming van enige jegens ons aangegane verplichting.

3.4 De levertijd wordt verlengd bij het optreden van storingen, ongeacht of deze in de fabriek dan wel bij de onderleveranciers of als gevolg van overmacht plaatsvinden, en voor zover aanwijsbaar van invloed op de fabricage of aflevering van de te leveren goederen.

3.5 Indien zich dergelijke storingen voordoen zal door ons in overleg met de Koper een nieuwe levertijd worden vastgesteld, waarbij rekening gehouden wordt met de aard en de duur van de opgetreden storing(en).

Artikel 4 – betaling

4 Betaling dient te geschieden binnen 30 dagen na factuurdatum. Indien betaling contant op de dag van de factuurdatum plaatsvindt, mag 2% van de koopprijs in mindering worden gebracht.

4.1 Bij overschrijding van de overeengekomen betalingstermijn, alsmede in het geval van nalatigheid inde betaling, vervallen eventueel toegekende kortingen. Bovendien zijn wij gerechtigd, zonder enige ingebreke stelling vanaf de vervaldag over het alsdan nog verschuldigde een jaarlijkse rentevan 5%.

4.2 Indien wij ons genoodzaakt zien de incasso van onze vordering op de koper uit handen te geven, komen zowel de gerechtelijke als de buitengerechtelijke incassokosten, daaronder begrepen als de raadsman – geheel voor rekening van de koper, die geacht wordt ermede akkoord te gaan, dat de buitengerechtelijke kosten worden gesteld op 15% van het in te vorderen bedrag met een minimum van 750,-- Euro, een en ander zonder dat voorafgaande sommatie is vereist.

4.3 Wij zijn gerechtigd op elk moment zekerheid te verlangen voor de betaling van de koopprijs alvorens voort te gaan dan wel een aanvang te nemenmet de uitvoering van de overeenkomst. Tot een bedrag van 100% van de koopprijs zal deze zekerheid kunnen bestaan uit vooruitbetaling door koper aan ons.

4.4 Bij niet nakoming door de Koper van een opeisbare vordering op de overeengekomen betalingsdatum hebben wij het recht de verdere nakoming van de verbintenissen die voortkomen uit alle tussen ons en de Koper lopende overeenkomsten op te schorten tot nakoming plaatsvindt, onverminderd onze overige uit de wet voortvloeiende opschortingrechten. Tevens worden bij niet nakoming door Koper van een opeisbare vordering alle vorderingen van ons op Koper onmiddellijk en volledig opeisbaar.

Artikel 5 – Garantie

5 Voor door ons geleverde toestellen verlengen wij garantie, met inachtneming van de overige bepalingen van dit artikel en met inachtneming van het bepaalde in de garantiecertificaten en gebruiksaanwijzing.

5.1 De garantie houdt in dat wij voor onze rekening de fouten aan de toestellen herstellen, of het geleverde geheel of gedeeltelijk terugnemen en door een nieuwe levering vervangen, een en ander uitsluitend ter onzer beoordeling.

5.2 De koper zal hiertoe de betreffende toestellen en/ of onderdelen op zijn kosten aan ons retourneren. Indien de garantiewerkzaamheden niet in onze onderneming kunnen plaatsvinden, zal de koper op zijn kosten ons tijdig in de gelegenheid stellen, die werkzaamheden elders te doen plaatsvinden. Kosten die ontstaan doordat hieraan niet, of niettijdig is voldaan, zijn voor rekening van de koper. In- en uitbouwkosten der geleverde toestellen zijn te allen tijde voor rekening van de koper.

5.3 Indien wij ter voldoening aan onze garantieverplichtingen onderdelen vervangen, worden de vervangen onderdelen ons eigendom.

5.4 De garantietermijn eindigt: - ten aanzien van de ketelromp na een periode van 5 jaren; - ten aanzien van de installatie voor de verdeling van warm water via boiler of spiraal, na een periode van 3 jaren; - ten aanzien van het toebehoren en voor zover deze door de fabrikant van de ketel worden geleverd zoals: brander, circulatiepomp, elektrische apparatuur, appendages, thermostaat, thermometer en dergelijke na een periode van 1 jaar. De vervanging of het herstel van onderdelen tijdens de garantieperiode kan niet tot gevolg hebben dat de garantieperiode wordt verlengd.

5.5 Wij behouden ons het recht voor, garantievoorwaarden door derden te laten uitvoeren.

5.6 Wij zij niet aansprakelijk voor gebreken of storingen, geheel of gedeeltelijk toe te schrijven aan ondeskundigheid of zorgeloze behandeling door de koper of diens personeel of door hem aangewezen derden. Wij zijn evenmin aansprakelijk indien de geleverde zaken voor andere dan normale bedrijfsdoeleinden is aangewend of anderszins op onverantwoorde wijze is behandeld, zoals bijvoorbeeld indien de koper niet stipt de door ons verstrekte bedrijfs- respectievelijke bedieningsvoorschriften is nagekomen.

5.7 Voor onderdelen en/of zaken welke wij niet zelf vervaardigen of bewerken,verlenen wij niet meer garantie dan door onze leveranciers aan ons wordt gegeven.

5.8 Onze garantie vervalt indien de Koper dan wel de eigenaar van het door ons geleverde op eigen initiatief gedurende de garantieperiode wijzigingen en/of reparaties aan het geleverde verricht of laat verrichten zonder onzevoorkennis en uitdrukkelijke toestemming.

5.9 De garantie dekt niet de reis- en verblijfskosten verband houdende met het herstellen van fouten of het terugnemen en/of vervangen van geleverde toestellen. De hieraan verbonden kosten worden aan de Koper in rekening gebracht.

5.10 De navolgende zaken en/of omstandigheden zijn van de garantie uitgezonderd: - vuurvaste bekleding, - ketelsteenafzetting en de gevolgen hiervan, - schade als gevolg van bevriezing, - corrosie van de gegalvaniseerde installaties voor de productie van warm water voor sanitaire doeleinden, - corrosie welke te wijten is aan chloride concentraties in het sanitair warm water, hoger dan 60mg/l voor staal 304 en 300 mg/l voor staal 316Ti, - corrosie door: het water van de verwarmingssystemen; deverbrandingsgassen (werking op een temperatuur; minder dan 50°C); de afzetting in de systemen van de verbrandingsgassen (onvoldoende onderhoud of verkeerde regeling van de brander), - schade aan de afwerking van buiten en binnen, - schade als gevolg van een onjuist gebruik, abnormale gebruiksomstandigheden van het apparaat of een verkeerd onderhoud, - schade als gevolg van de verkeerde werking van de bedienings- of veiligheidsorganen als: veiligheidsklep, thermostaat, inlaatcombinaties, - schade als gevolg van onjuiste tussenkomst door derden, - gebreken in de elektrische installatie, aansluitingen, spanning, - abnormale beschadigingen, - schade veroorzaakt door toepassing van bepaalde materialen of een bepaald ontwerp welke door de koper geheel of gedeeltelijk wordt voorgeschreven.

5.11 Garantieclaims worden uitsluitend in behandeling genomen, wanneer door de Koper binnen bekwame tijd doch uiterlijk binnen 8 dagen na het ontdekken van het defect of na het moment waarop hij dit redelijkerwijs had moeten ontdekken, hiervan aan ons schriftelijk mededeling wordt gedaan, bij gebreke waarvan garantieclaims vervallen.

Artikel 6 – Aansprakelijkheid

6 Wij aanvaarden wettelijke verplichtingen tot schadevergoeding slechts voor zover dat uit dit artikel blijkt.

6.1 In geval toerekenbare tekortkomingen in de nakoming van de overeenkomst zijn wij slechts aansprakelijk voor vervangende schadevergoeding, dat wil zeggen vergoeding van de waarde van de achterwege gebleven prestatie. Iedere aansprakelijkheid van ons voor enige andere vorm van schade is uitgesloten, daaronder begrepen aanvullende schadevergoeding in welke vorm dan ook, vergoeding van indirecte schade of gevolgschade of schade wegens gederfde winst.

6.2 Wij zijn voorts in geen geval aansprakelijk voor vertragingsschade, voor schade wegens overschrijding van leveringstermijnen als gevolg van gewijzigde omstandigheden en voor schade als gevolg van het verschaffen van gebrekkige medewerking, informatie of materialen door Koper.

6.3 De door ons te betalen schadevergoeding wegens ontoerekenbare tekortkoming in de nakoming van een overeenkomst zal in geen geval meer bedragen dan 50% van de op vloer van de overeenkomst door ons aan Koper gefactureerde en factureerbare bedragen (exclusief omzetbelasting). Indien de overeenkomst een duurovereenkomst is, zal de schadevergoeding in geen geval meer bedragen dan 50% van de op vloer van de desbetreffende deelovereenkomst door ons aan Koper gefactureerde en factureerbare bedragen exclusief omzetbelasting. De in dit artikellid bedoelde bedragen en prijzen worden verminderd met de door Koper bedongen en door ons verleende creditering.

6.4 In geval van onrechtmatige daad van ons, of van onze werknemers of ondergeschikten waarvoor wij rechtens aansprakelijk gehouden kan worden, zijn wij slechts aansprakelijk voor vergoeding van schade voor zover ontstaan door opzet of grove schuld. In deze gevallen zal de schadevergoeding in geen geval meer bedragen dan 1.000.000,00 Euro per schade toebrengende gebeurtenis, waarbij een reeks van samenhangende gebeurtenissen geldt als één gebeurtenis.

6.5 Aansprakelijkheid van ons voor schade wegens onrechtmatige daad anders dan bedoeld in het vorige$Artikellid wordt uitdrukkelijk uitgesloten. Indien hierop geen beroep kan worden gedaan zal de schadevergoeding per gebeurtenis – waarbij een reeks van samenhangende gebeurtenissen geldt als één gebeurtenis - in geen geval meer bedragen dan de prijs (exclusief omzetbelasting) bedongen bij de overeenkomst tussen partijen in het kader waarvan zich de gebeurtenis heeft voorgedaan.

Artikel 7 – Overmacht

7 Geen van partijen is gehouden tot het nakomen van enige verplichting, indien zij daartoe verhinderd is als gevolg van een omstandigheid, die niet te wijten is aan haar schuld noch krachtens wet, rechthandeling of in het verkeer geldende opvattingen voor haar rekening komt.

7.1 De volgende omstandigheden worden geacht niet voor rekening van ons te komen: werkstakingen, verkeers-, transport- of bedrijfsstoringen, onlusten, oorlogstoestanden, in gebreke blijven van onze leveranciers.

Artikel 8 – Gebruiksinstructies

8 De koper is verplicht bij de zaak behorende en bijgeleverde gebruiksinstructies te lezen en conform te handelen.

Heeft u vragen of suggesties?
Neemt u contact met ons op voor maatwerk,
een bezoek, een offerte of vrijblijvend advies.
Bekijk of vraag ook naar onze referentieprojecten
en raadpleeg ons calculatieprogramma.

Inoxcon B.V.
Kasteellaan 22
3041 AJ - IJsselstein
+31 (0) 30-6865108
info@inoxcon.nl
www.inoxcon.nl
twitter@inoxcon.nl

Importeur ACV